Xantrex™ TR Series Conduit Box

Xantrex TR CB

Xantrex TR Series Inverter/Charger DC Conduit Box (Xantrex TR CB) Installation Instructions ..... page 1

Instructions d'installation de la boîte de dérivation c.c. (Xantrex TR CB) pour l'Onduleur/Chargeur Xantrex TR Series ..... page 7

Instrucciones de instalación de la caja de derivación de CC (Xantrex TR CB) del cargador/inversor Xantrex TR Series ..... página 13

Wechselrichter/Ladegerät der Xantrex TR Series-DC-Abzweigdose (Xantrex TR CB) Installationshinweise ..... seite 19

Scatola CC (Xantrex TR CB) dell'Inverter/caricatore Xantrex TR Series Istruzioni per l'installazione ..... pagina 25

www.schneider-electric.com

Xantrex™ TR Series Inverter/Charger DC Conduit Box (XANTREX TR CB) Installation Instructions

975-0368-01-01
Revision C

Safety Instructions

The Schneider Electric XANTREX TR CB is for use with the Schneider Electric Xantrex TR Series Inverter/Charger. Misusing or incorrectly connecting the XANTREX TR CB may damage the equipment or create hazardous conditions for users. Read the following safety instructions and pay special attention to all Caution and Warning statements in this document and your Xantrex TR Series Inverter/Charger Installation Manual (Part #: 975-0367-01-01).

1. All electrical work must be done in accordance with local, national, and/or international electrical codes.
2. All electrical work must be done by a qualified installer.
3. Before installing or using this device, read all instructions and cautionary markings located in (or on) the manual, the inverter, the batteries, and any other associated equipment.

WARNING: Shock hazard

The Xantrex TR Series Inverter/Charger accepts power from more than one source (both AC and DC). Always verify ALL power is off before opening the chassis of the Xantrex TR Series.

To install the XANTREX TR CB:

1. Carefully unpack the XANTREX TR CB. Remove all packing materials.
2. Verify the Xantrex TR Series Inverter/Charger (item A in Figure 1) is completely de-energized.
3. Remove the cover screw (item B in Figure 1) from the Xantrex TR Series.
4. Align the XANTREX TR CB with the left side of the Xantrex TR Series chassis. Secure it to the same surface (wall) as the Xantrex TR Series using the proper mounting hardware (item H in Figure 1).
5. Remove the appropriate conduit knockout(s) (items E/F in Figure 1). The knockouts accommodate ¾ in. (19 mm), 1 in.(25.4 mm) and 2 in. (50.8 mm) conduit fittings.
6. Connect the incoming conduit to the XANTREX TR CB using a conduit fitting.
7. Route the DC wires to the Xantrex TR Series. Connect them according to the wiring diagrams and instructions in the Xantrex TR Series Inverter/Charger Installation Manual.

Important: A right angled DC crimp lug may be required in larger DC cabling installation. See Xantrex TR Series Inverter/Charger Installation Manual for more details.

Schneider Electric

8. Connect a DC ground wire to the Xantrex TR Series chassis ground lug. If installed, remote and BTS cables can be routed and attached to the side of the DC wiring box using the included cable tie retention slots (item G in Figure 1, 3 places).

Important:

- Torque battery and ground connections on Xantrex TR Series terminals to 10-15 ft-lb.
- Do not interchange the screws from the inverter (item C in Figure 1) with the screws provided with the XANTREX TR CB (item B in Figure 1); they are different sizes.

9. Attach the conduit box cover (item D in Figure 1) using the hardware provided (item B in Figure 1). Secure the cover to the top of the Xantrex TR Series using the screw removed in Step 3 (item C in Figure 1).
10. Apply power to the Xantrex TR Series and test for proper operation as described in your Xantrex TR Series Inverter/Charger Installation Manual.

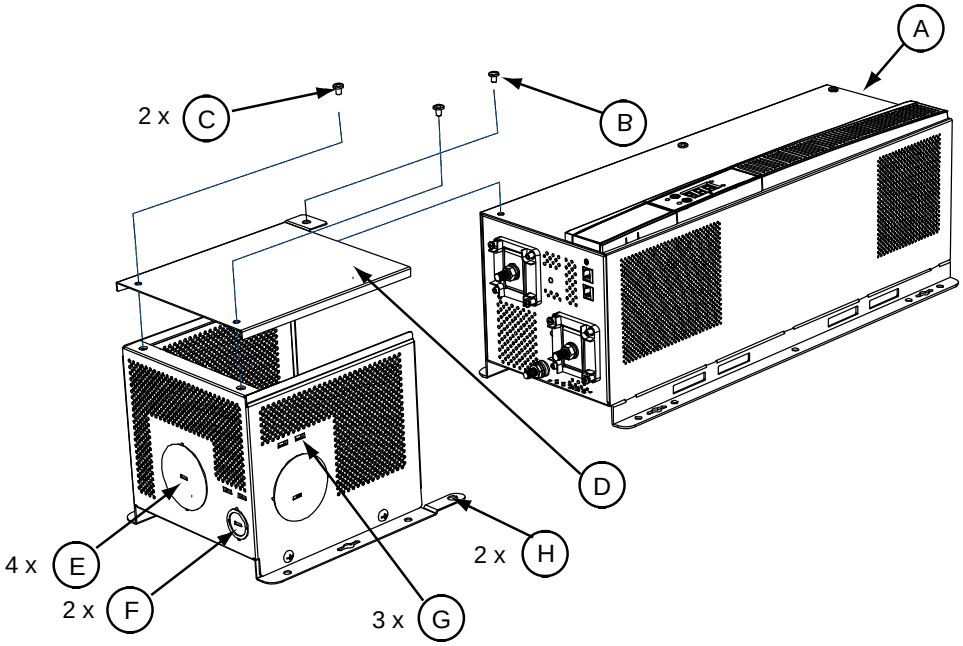

A = Xantrex TR Series Inverter/Charger
B = Hardware Top Cover DC Conduit Box to Xantrex TR Series
C = Hardware Top Cover DC Conduit Box
D = DC Conduit Box Top Cover
E = 2" Conduit Knock-Out
F = 3/4" and 1" Conduit Knock-Out (Nested)
G = Cable Retention Slots (Cable Tie Slots)
H = DC conduit box to TR Series Mounting

Figure 1

Schneider Electric, the **Schneider Electric logo**, and **Xantrex** are trademarks or registered trademarks of the Schneider Electric group of companies. Other trademarks, registered trademarks, and product names are the property of their respective owners and are used herein for identification purposes only.
Copyright © March 2010 Xantrex Technology Inc. All rights reserved. No part of this document may be reproduced in any form or disclosed to third parties without the express written consent of: Xantrex Technology Inc. 161-G South Vasco Road Livermore, California USA 94551
Xantrex Technology Inc. reserves the right to revise this document and to periodically make changes to the content hereof without obligation or organization of such revisions or changes unless required to do so by prior arrangement.
All warranty, disclaimer and safety information is contained within the primary documentation received with the unit. Unless specified, safety, installation, operation and specification information is as shown in the primary documentation. Ensure you are familiar with that information before proceeding.

Exclusion for Documentation

UNLESS SPECIFICALLY AGREED TO IN WRITING, XANTREX TECHNOLOGY INC. ("XANTREX")
(A) MAKES NO WARRANTY AS TO THE ACCURACY, SUFFICIENCY OR SUITABILITY OF ANY TECHNICAL OR OTHER INFORMATION PROVIDED IN ITS MANUALS OR OTHER DOCUMENTATION; (B)ASSUMES NO RESPONSIBILITY OR LIABILITY FOR LOSSES, DAMAGES, COSTS OR EXPENSES, WHETHER SPECIAL, DIRECT, INDIRECT, CONSEQUENTIAL OR INCIDENTAL, WHICH MIGHT ARISE OUT OF THE USE OF SUCH INFORMATION. THE USE OF ANY SUCH INFORMATION WILL BE ENTIRELY AT THE USER'S RISK; AND (C)REMINDS YOU THAT IF THIS DOCUMENTATION IS IN ANY LANGUAGE OTHER THAN ENGLISH, ALTHOUGH STEPS HAVE BEEN TAKEN TO MAINTAIN THE ACCURACY OF THE TRANSLATION, THE ACCURACY CANNOT BE GUARANTEED. APPROVED XANTREX CONTENT IS CONTAINED WITH THE ENGLISH LANGUAGE VERSION WHICH IS POSTED AT www.schneider-electric.com.

Date and Revision
March 2010 Revision C Part Number 975-0368-01-01

Warranty and Return Information

Warranty

What does this warranty cover and how long does it last?

This Limited Warranty is provided by Xantrex Technology Inc. ("Xantrex") and covers defects in workmanship and materials in your XANTREX TR CB. This warranty period lasts for two (2) years from the date of purchase at the point of sale to you, the original end user customer, unless otherwise agreed in writing (the "Warranty Period"). You will be required to demonstrate proof of purchase to make warranty claims.
This Limited Warranty is transferable to subsequent owners but only for the unexpired portion of the Warranty Period. Subsequent owners also require original proof of purchase as described in "What proof of purchase is required?"

What will Xantrex do?

During the Warranty Period Xantrex will, at its option, repair the product (if economically feasible) or replace the defective product free of charge, provided that you notify Xantrex of the product defect within the Warranty Period, and provided that Xantrex through inspection establishes the existence of such a defect and that it is covered by this Limited Warranty.
Xantrex will, at its option, use new and/or reconditioned parts in performing warranty repair and building replacement products. Xantrex reserves the right to use parts or products of original or improved design in the repair or replacement. If Xantrex repairs or replaces a product, its warranty continues for the remaining portion of the original Warranty Period or 90 days from the date of the return shipment to the customer, whichever is greater. All replaced products and all parts removed from repaired products become the property of Xantrex.
Xantrex covers both parts and labor necessary to repair the product, and return shipment to the customer via a Xantrex-selected non-expedited surface freight within the contiguous United States and Canada. Alaska, Hawaii and outside of the United States and Canada are excluded. Contact Xantrex Customer Service for details on freight policy for return shipments from excluded areas.How do you get service?
If your product requires troubleshooting or warranty service, contact your merchant. If you are unable to contact your merchant, or the merchant is unable to provide service, contact Xantrex directly at:

www.schneider-electric.com

	☎		✉
North America	1 650 351 8237 1 866 519 1470	1 925 245 1022	re.techsupport@schneider-electric.com
France	0 825 012 999		fr-re-techsupport@fr.schneider-electric.com
Deutschland	+49 (0) 180 575 6575	+49 (0) 2102 404 7101	solarservice@de.schneider-electric.com
España	+34 93 498 7466	+34 93 305 5026	re.techsupport@es.schneider-electric.com
L'Italia	+39 035 4151111	+39 035415 3200	IT-pronto-contatto@it.schneider-electric.com

For other country details please contact your local Schneider Electric Sales Representative or visit our website at:
http://www.schneider-electric.com/sites/corporate/en/support/operations/local-operations/local-operations.page

Direct returns may be performed according to the Xantrex Return Material Authorization Policy described in your product manual. For some products, Xantrex maintains a network of regional Authorized Service Centers. Call Xantrex or check our website to see if your product can be repaired at one of these facilities.

What proof of purchase is required?

In any warranty claim, dated proof of purchase must accompany the product and the product must not have been disassembled or modified without prior written authorization by Xantrex.

Proof of purchase may be in any one of the following forms:

- The dated purchase receipt from the original purchase of the product at point of sale to the end user; or
- The dated dealer invoice or purchase receipt showing original equipment manufacturer (OEM) status; or
- The dated invoice or purchase receipt showing the product exchanged under warranty.

What does this warranty not cover?

Claims are limited to repair and replacement, or if in Xantrex's discretion that is not possible, reimbursement up to the purchase price paid for the product. Xantrex will be liable to you only for direct damages suffered by you and only up to a maximum amount equal to the purchase price of the product.

This Limited Warranty does not warrant uninterrupted or error-free operation of the product or cover normal wear and tear of the product or costs related to the removal, installation, or troubleshooting of the customer's electrical systems. This warranty does not apply to and Xantrex will not be responsible for any defect in or damage to:

a) the product if it has been misused, neglected, improperly installed, physically damaged or altered, either internally or externally, or damaged from improper use or use in an unsuitable environment;
b) the product if it has been subjected to fire, water, generalized corrosion, biological infestations, or input voltage that creates operating conditions beyond the maximum or minimum limits listed in the Xantrex product specifications including, but not limited to, high input voltage from generators and lightning strikes;
c) the product if repairs have been done to it other than by Xantrex or its authorized service centers (hereafter "ASCs");
d) the product if it is used as a component part of a product expressly warranted by another manufacturer;
e) component parts or monitoring systems supplied by you or purchased by Xantrex at your direction for incorporation into the product;
f) the product if its original identification (trade-mark, serial number) markings have been defaced, altered, or removed;
g) the product if it is located outside of the country where it was purchased; and
h) any consequential losses that are attributable to the product losing power whether by product malfunction, installation error or misuse.

Disclaimer

Product

THIS LIMITED WARRANTY IS THE SOLE AND EXCLUSIVE WARRANTY PROVIDED BY XANTREX IN CONNECTION WITH YOUR XANTREX PRODUCT AND IS, WHERE PERMITTED BY LAW, IN LIEU OF ALL OTHER WARRANTIES, CONDITIONS, GUARANTEES, REPRESENTATIONS, OBLIGATIONS AND LIABILITIES, EXPRESS OR IMPLIED, STATUTORY OR OTHERWISE IN CONNECTION WITH THE PRODUCT, HOWEVER ARISING (WHETHER BY CONTRACT, TORT, NEGLIGENCE, PRINCIPLES OF MANUFACTURER'S LIABILITY, OPERATION OF LAW, CONDUCT, STATEMENT OR OTHERWISE), INCLUDING WITHOUT RESTRICTION ANY IMPLIED WARRANTY OR CONDITION OF QUALITY, MERCHANTABILITY OR FITNESS FOR A PARTICULAR PURPOSE. ANY IMPLIED WARRANTY OF MERCHANTABILITY OR FITNESS FOR A PARTICULAR PURPOSE TO THE EXTENT REQUIRED UNDER APPLICABLE LAW TO APPLY TO THE PRODUCT SHALL BE LIMITED IN DURATION TO THE PERIOD STIPULATED UNDER THIS LIMITED WARRANTY.

IN NO EVENT WILL XANTREX BE LIABLE FOR: (A) ANY SPECIAL, INDIRECT, INCIDENTAL OR CONSEQUENTIAL DAMAGES, INCLUDING LOST PROFITS, LOST REVENUES, FAILURE TO REALIZE EXPECTED SAVINGS, OR OTHER COMMERCIAL OR ECONOMIC LOSSES OF ANY KIND, EVEN IF XANTREX HAS BEEN ADVISED, OR HAD REASON TO KNOW, OF THE POSSIBILITY OF SUCH DAMAGE; (B) ANY LIABILITY ARISING IN TORT, WHETHER OR NOT ARISING OUT OF XANTREX'S NEGLIGENCE, AND ALL LOSSES OR DAMAGES TO ANY PROPERTY OR FOR ANY PERSONAL INJURY OR ECONOMIC LOSS OR DAMAGE CAUSED BY THE CONNECTION OF A PRODUCT TO ANY OTHER DEVICE OR SYSTEM; AND (C) ANY DAMAGE OR INJURY ARISING FROM OR AS A RESULT OF MISUSE OR ABUSE, OR THE INCORRECT INSTALLATION, INTEGRATION OR OPERATION OF THE PRODUCT BY PERSONS NOT AUTHORIZED BY XANTREX.

CONSUMERS IN THE EUROPEAN UNION:

IF YOU ARE A CONSUMER (RATHER THAN A PURCHASER OF THE PRODUCT IN THE COURSE OF A BUSINESS) AND PURCHASED THE PRODUCT IN A MEMBER STATE OF THE EUROPEAN UNION, THIS LIMITED WARRANTY SHALL BE SUBJECT TO YOUR STATUTORY RIGHTS AS A CONSUMER UNDER THE EUROPEAN UNION PRODUCT WARRANTY DIRECTIVE 1999/44/EC AND AS SUCH DIRECTIVE HAS BEEN IMPLEMENTED IN THE EUROPEAN UNION MEMBER STATE WHERE YOU PURCHASED THE PRODUCT. FURTHER, WHILE THIS LIMITED WARRANTY GIVES YOU SPECIFIC LEGAL RIGHTS, YOU MAY HAVE OTHER RIGHTS WHICH MAY VARY FROM EU MEMBER STATE TO EU MEMBER STATE OR, IF YOU DID NOT PURCHASE THE PRODUCT IN AN EU MEMBER STATE, IN THE COUNTRY YOU PURCHASED THE PRODUCT WHICH MAY VARY FROM COUNTRY TO COUNTRY AND JURISDICTION TO JURISDICTION.

CONSUMERS IN THE REST OF THE WORLD: Exclusions

If this product is a consumer product, federal law does not allow an exclusion of implied warranties. To the extent you are entitled to implied warranties under federal law, to the extent permitted by applicable law they are limited to the duration of this Limited Warranty. Some states, provinces and jurisdictions do not allow limitations or exclusions on implied warranties or on the duration of an implied warranty or on the limitation or exclusion of incidental or consequential damages, so the above limitation(s) or exclusion(s) may not apply to you. This Limited Warranty gives you specific legal rights. You may have other rights which may vary from state to state, province to province or jurisdiction to jurisdiction.

Return Material Authorization Policy

For those products that are not being repaired in the field and are being returned to Xantrex, before returning a product directly to Xantrex you must obtain a Return Material Authorization (RMA) number and the correct factory "Ship To" address. Products must also be shipped prepaid. Product shipments will be refused and returned at your expense if they are unauthorized, returned without an RMA number clearly marked on the outside of the shipping box, if they are shipped collect, or if they are shipped to the wrong location.

When you contact Xantrex to obtain service, please have your instruction manual ready for reference and be prepared to supply:

- The serial number of your product
- Information about the installation and use of the unit
- Information about the failure and/or reason for the return
- A copy of your dated proof of purchase

Record these details in “Information About Your System”.

Return Procedure

Package the unit safely, preferably using the original box and packing materials. Please ensure that your product is shipped fully insured in the original packaging or equivalent. This warranty will not apply where the product is damaged due to improper packaging.

Include the following:

- The RMA number supplied by Xantrex Technology Inc. clearly marked on the outside of the box.
- A return address where the unit can be shipped. Post office boxes are not acceptable.
- A contact telephone number where you can be reached during work hours.
- A brief description of the problem.

Ship the unit prepaid to the address provided by your Xantrex customer service representative.

If you are returning a product from outside of the USA or Canada

In addition to the above, you MUST include return freight funds and are fully responsible for all documents, duties, tariffs, and deposits.

If you are returning a product to a Xantrex Authorized Service Center (ASC)

A Xantrex return material authorization (RMA) number is not required. However, you must contact the ASC prior to returning the product or presenting the unit to verify any return procedures that may apply to that particular facility and that the ASC repairs this particular Xantrex product.

Out of Warranty Service

If the warranty period for your product has expired, if the unit was damaged by misuse or incorrect installation, if other conditions of the warranty have not been met, or if no dated proof of purchase is available, your unit may be serviced or replaced for a flat fee.

To return your product for out of warranty service, contact Xantrex Customer Service for a Return Material Authorization (RMA) number and follow the other steps outlined in "Return Procedure".

Payment options such as credit card or money order will be explained by the Customer Service Representative. In cases where the minimum flat fee does not apply, as with incomplete units or units with excessive damage, an additional fee will be charged. If applicable, you will be contacted by Customer Service once your unit has been received.

Information About Your System

As soon as you open your Xantrex TR Series Inverter/Charger package, record the following information and be sure to keep your proof of purchase.

❒ Serial Number _____

❒ Purchased From _____

❒ Purchase Date _____

Instructions d'installation de la boîte de dérivation c.c. (XANTREX™ TR CB) pour l'Onduleur/Chargeur Xantrex TR Series

975-0368-01-01
Révision C

Consignes de sécurité

Une mauvaise utilisation ou un branchement incorrect de la Schneider Electric XANTREX TR CB pour l'Onduleur/Chargeur Schneider Electric Xantrex TR Series peut endommager le matériel ou créer des conditions dangereuses pour les utilisateurs. Lisez les consignes de sécurité suivantes et faites très attention à toutes les sections de Mise en garde et d'Avertissement de votre Guide d'installation de l'Onduleur/Chargeur Xantrex TR Series (Réf. : 975-0367-02-01).

1. Tous les travaux liés à l'électricité doivent être effectués en conformité avec les normes électriques au niveau local, national et international.
2. Tous les travaux liés à l'électricité doivent être effectués par un personnel qualifié.
3. Avant d'installer et d'utiliser l'appareil, veuillez lire attentivement toutes les instructions ainsi que les étiquettes d'avertissement dans (ou sur) le guide, l'onduleur, les batteries, et tout équipement connecté.

WARNING: Danger de décharge électrique

L'Onduleur/Chargeur Xantrex TR Series peut être alimenté par plus d'une source (c.a. et c.c.). Assurez-vous que l'appareil est HORS TENSION avant d'ouvrir le châssis de l'onduleur Xantrex TR Series.

Pour installer la XANTREX TR CB:

1. Déballez soigneusement la XANTREX TR CB : Retirez tout le matériel d'emballage.
2. Vérifiez que l'Onduleur/Chargeur Xantrex TR Series (élément A sur la Figure 1) est complètement déchargé.
3. Retirez la vis du couvercle (élément B sur la Figure 1) de l'onduleur Xantrex TR Series.
4. Alignez la XANTREX TR CB du côté gauche du châssis Xantrex TR Series. Fixez-la à la même surface (mur) que l'onduleur Xantrex TR Series en utilisant les pièces de montage appropriées (élément H sur la Figure 1).
5. Retirez le(s) trou(s) d'entrée défonçables (éléments E/F sur la Figure 1). Les entrées défonçables peuvent accommoder des raccords de conduit ¾ po (19 mm), 1 po(25.4 mm) et 2 po (50,8 mm).
6. Connectez le conduit entrant à la XANTREX TR CB à l'aide d'un raccord de conduit.

Schneider Electric

7. Acheminez les fils c.c. jusqu'à l'onduleur Xantrex TR Series. Connectez-les selon le diagramme de câblage et les instructions du guide d'installation de l'Onduleur/Chargeur Xantrex TR Series (Réf. : 975-0367-02-01).

Important: Une patte de sertissage c.c. à angle droit peut requérir l'installation de plus gros câbles c.c. Consultez le guide d'installation de l'Onduleur/Chargeur Xantrex TR Series (Réf. : 975-0367-02-01) pour plus de détails.

8. Acheminez un fil de terre c.c. jusqu'à la cosse de terre de l'onduleur Xantrex TR Series.
   Si vous installez des câbles de télécommande et de sonde BTS, vous pouvez les acheminer et les attacher sur la partie latérale de la boîte de raccordement c.c. via les orifices de rétention de la ligature de câble c.c. (élément G sur la Figure 1, 3 endroits).

Important:

- Serrez les connexions de la batterie et de terre aux bornes de la Xantrex TR Series à un couple de 10-15 pi-lb.
- Ne changez pas les vis de l'onduleur (élément C sur la Figure 1) avec celles fournies avec la XANTREX TR CB (élément B sur la Figure 1) ; elles sont de taille différente.

9. Attachez le couvercle de la boîte de dérivation (élément D sur la Figure 1) à l'aide des pièces fournies (élément B sur la Figure 1. Attachez le couvercle au-dessus de l'onduleur Xantrex TR Series en utilisant la vis retirée à l'étape 3 (élément C sur la Figure 1).
10. Mettez l'onduleur Xantrex TR Series sous tension et testez son bon fonctionnement tel que décrit dans votre guide d'installation de l'Onduleur/Chargeur Xantrex TR Series (Réf. : 975-0367-02-01).

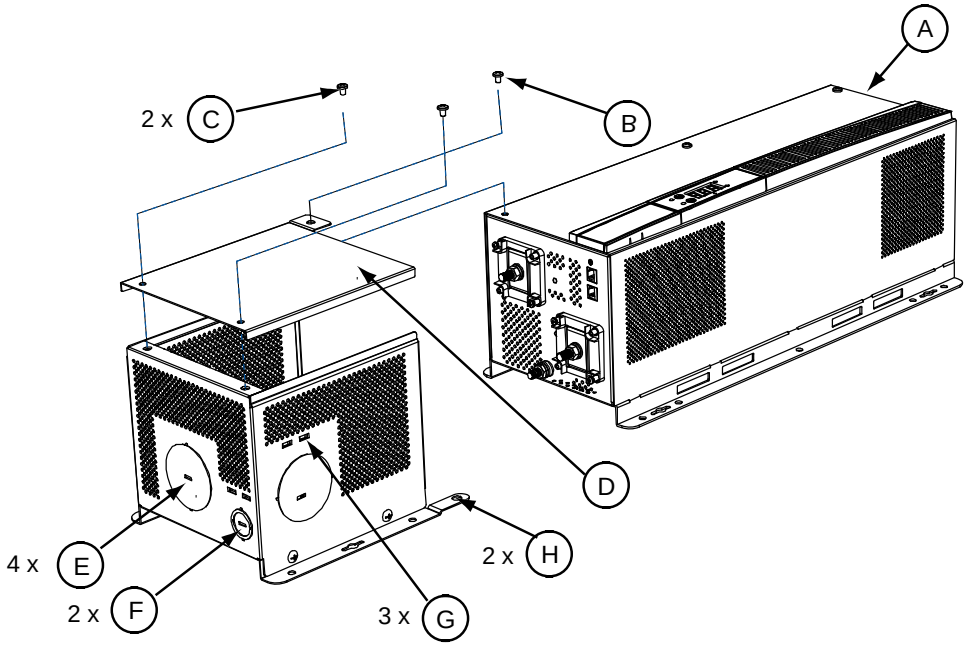

A = Onduleur/Chargeur Xantrex TR Series
B = Pièces de montage du couvercle supérieur de la boîte de dérivation c.c. vers Xantrex TR Series
C = Pièces de montage du couvercle supérieur de la boîte de dérivation c.c.
D = Couvercle supérieur de la boîte de dérivation c.c.
E = Entrée défonçable de 2 po
F = Entrée défonçable de 3/4 po et 1 po (imbriqué)
G = Orifices de rétention de câble (Ligature de câble)
H = Boîte de dérivation c.c. vers l'assemblage de l'onduleur Xantrex TR Series

Figure 1

Schneider Electric, le **logo Schneider Electric** et **Xantrex** sont marques de commerce ou déposées du groupe Schneider Electric. Les autres marques de commerce, marques déposées et noms de produit sont la propriété de leurs propriétaires respectifs et sont utilisés ici dans le seul but d'être identifiés.
Copyright © mars 2010 Xantrex Technology Inc. Tous droits réservés. Aucune partie de ce document ne peut être reproduite sous quelque forme que ce soit ou divulguée à des tierces parties sans le consentement exprès écrit de: Xantrex Technology Inc.
161-G South Vasco Road Livermore, California USA 94551
Xantrex Technology Inc. se réserve le droit de réviser ce document et de procéder à des changements de son contenu périodiquement sans obligation ni organisation aucune de telles révisions ou de tels changements, sauf si prévu par un accord préalable.

Toutes les informations concernant la garantie et la sécurité sont contenues dans la documentation principale livrée avec l'appareil. Sauf mention contraire, les informations de sécurité, d'installation, de fonctionnement et les caractéristiques techniques sont telles que décrites dans la documentation principale. Assurez-vous de bien connaître ces informations avant de faire fonctionner l'appareil.

Exclusion pour la documentation

SAUF ACCORD ÉCRIT EXPLICITE, XANTREX TECHNOLOGY INC. (« XANTREX »)
(A) NE GARANTIT PAS QUE LES INFORMATIONS TECHNIQUES OU AUTRES FOURNIES DANS SES GUIDES OU AUTRE DOCUMENTATION SONT EXACTES, EXHAUSTIVES OU APPROPRIÉES ; (B)NE SAURAIT ÊTRE TENUE RESPONSABLE DES PERTES, DES COÛTS, DES DÉPENSES, OU DE DOMMAGES DE QUELQUE NATURE QUE CE SOIT (SPÉCIAUX, DIRECTS, INDIRECTS OU ACCESSOIRES), QUI POURRAIENT DÉCOULER DE L'UTILISATION DE CES INFORMATIONS ; L'UTILISATION DE TOUTE INFORMATION SE FAIT AUX RISQUES ET PÉRILS DE L'UTILISATEUR ; ET (C) XANTREX VOUS RAPPELLE QUE SI CE DOCUMENTATION EST DANS UNE LANGUE AUTRE QUE L'ANGLAIS, SON EXACTITUDE NE PEUT ÊTRE GARANTIE BIEN QUE TOUTES LES MESURES NÉCESSAIRES AIENT ÉTÉ PRISES POUR ASSURER UNE TRADUCTION FIDÈLE. LE CONTENU APPROUVÉ PAR XANTREX EN VERSION ANGLAISE EST DISPONIBLE SUR LE SITE www.schneider-electric.com.

Date et révision
mars 2010 Révision C Numéro d'article 975-0368-01-01

Informations concernant la garantie et le retour

Garantie

Que couvre cette garantie et combien de temps dure-t-elle ?

Cette garantie limitée vous est fournie par Xantrex Technology Inc. (« Xantrex ») et couvre les défauts de fabrication et de matériaux de votre Onduleur/Chargeur Xantrex TR Series. Cette période de garantie dure deux (2) ans à compter de la date à laquelle vous, utilisateur final initial, avez acheté le produit au point de vente, sauf accord écrit contraire explicite (la Période de la garantie). Pour toute réclamation sous couvert de la garantie, vous devrez fournir une preuve d'achat.

Cette garantie limitée est transférable aux propriétaires ultérieurs, mais uniquement pour la période de la garantie d'origine restant à courir. Les propriétaires ultérieurs auront également besoin de la preuve d'achat originale, telle que décrite sous « Quelle preuve d'achat est requise ? »

Que fera Xantrex ?

Durant la période de garantie, Xantrex décidera, à sa discrétion, de réparer (si cela est faisable économiquement) ou de remplacer le produit défectueux, et ce gratuitement, si vous avisez Xantrex de la défaillance du produit dans les délais stipulés par la garantie ; s'il y a confirmation de la part de Xantrex du défaut constaté lors d'un examen ; et si le défaut est couvert par la présente garantie limitée.

Xantrex pourra, à son gré, utiliser des pièces neuves ou remises à neuf dans l'exécution des travaux de garantie ou dans la fabrication de produits de remplacement. Xantrex se réserve le droit d'avoir recours à des pièces ou produits de conception d'origine ou améliorée lors des tâches de réparation ou de remplacement. Tout produit réparé ou remplacé par Xantrex sera garanti pour la période de la garantie d'origine restant à courir, ou pendant 90 jours à compter de la date du retour chez le client, selon la période la plus longue. Tous les produits remplacés et toutes les pièces retirées des produits réparés deviennent la propriété de Xantrex.

Xantrex couvre à la fois les pièces et la main-d'œuvre nécessaires pour réparer le produit, ainsi que le retour de ce dernier chez le client par transport non accéléré de surface sélectionné par Xantrex dans les limites des États-Unis et du Canada. Alaska, Hawaii et les régions hors des États-Unis et du Canada sont exclus. Veuillez contacter le service à la clientèle de Xantrex pour obtenir plus de détails sur la politique de transport pour les expéditions en retour depuis les régions exclues.

Comment obtient-on le service ?

Veuillez contacter votre revendeur si votre produit requiert un dépannage ou un service sous garantie. Si vous ne pouvez contacter votre revendeur ou si celui-ci ne peut offrir le service, contactez directement Xantrex :

www.schneider-electric.com

	☎		✉
North America	1 650 351 8237 1 866 519 1470	1 925 245 1022	re.techsupport@schneider-electric.com
France	0 825 012 999		fr-re-techsupport@fr.schneider-electric.com
Deutschland	+49 (0) 180 575 6575	+49 (0) 2102 404 7101	solarservice@de.schneider-electric.com
España	+34 93 498 7466	+34 93 305 5026	re.techsupport@es.schneider-electric.com
L'Italia	+39 035 4151111	+39 035415 3200	IT-pronto-contatto@it.schneider-electric.com

Pour les détails concernant les autres pays, s'il vous plaît contacter votre représentant de vente local Schneider Electric ou visitez notre site Web au:
http://www.schneider-electric.com/sites/corporate/en/support/operations/local-operations/local-operations.page

Les retours directs sont autorisés, en accord avec la politique d'autorisation de retour de Xantrex décrite dans le guide de votre produit. Xantrex maintient un réseau de centres de services régionaux autorisés pour certains produits. Appelez Xantrex ou consultez notre site Web pour savoir si vous pouvez faire réparer votre produit dans l'un de ces centres.

Quelle preuve d'achat est requise ?

Pour toute réclamation sous couvert de la garantie, il convient de fournir une preuve d'achat datée et de ne pas avoir démonté ni modifié le produit sans la permission préalable par écrit de Xantrex.

Les diverses formes de preuve d'achat sont les suivantes :

- Ticket de caisse daté, obtenu lors de l'achat initial du produit au point de vente par l'utilisateur final ; ou
- Facture datée du revendeur ou ticket de caisse indiquant l'état du constructeur OEM ; ou
- Facture datée ou ticket de caisse indiquant le produit échangé en vertu de la garantie.

Qu'est-ce que cette garantie ne couvre pas ?

Les réclamations sont limitées à la réparation et au remplacement ou, si Xantrex décide à sa discrétion que cela n'est pas possible, au remboursement du prix d'achat du produit. Xantrex ne sera responsable que des dommages directs à votre encontre et uniquement jusqu'à un maximum égal au prix d'achat du produit.

Cette garantie limitée ne garantit pas un fonctionnement sans interruption ou sans erreur et ne couvre pas les cas d'usure normale du produit ni les coûts relevant du déplacement, de l'installation ou du dépannage du système électrique du client. Cette garantie ne s'appliquera pas et Xantrex ne sera nullement tenue responsable dans les cas de défaillance ou de dommage suivants :

a) Le produit a été employé à mauvais escient, négligé, mal installé, endommagé physiquement ou modifié, de façon interne ou externe, ou endommagé par suite d'avoir été mal employé ou d'avoir été utilisé dans un endroit pour lequel il n'est pas fait.

b) Le produit a subi des dégâts par le feu, l'eau, montre une corrosion généralisée, des infestations biologiques ; ou il a subi une tension d'entrée impliquant un fonctionnement qui excède les limites maximale ou minimale répertoriées dans la liste des caractéristiques techniques du produit Xantrex, y compris, sans s'y limiter, une tension d'entrée élevée provoquée par des générateurs et la foudre.
c) Le produit a subi des réparations effectuées par quelqu'un d'autre que Xantrex ou ses centres de services autorisés (ci-dessous « ASC »).
d) Le produit sert de composant à un autre produit, qui est expressément garanti par un autre fabricant .
e) Composants ou systèmes de surveillance fournis par vous ou achetés par Xantrex à votre demande pour une intégration à ce produit.
f) Les marquages d'identification d'origine du produit (marque déposée, numéro de série) ont été effacés, modifiés ou supprimés.
g) Le produit est situé hors du pays où il a été acheté, et
h) Toute perte indirecte attribuable à la perte de courant du produit, qu'il s'agisse d'un mauvais fonctionnement, une erreur d'installation ou une utilisation incorrecte.

Décharge de responsabilité

Produit

CETTE GARANTIE LIMITÉE EST LA SEULE ET UNIQUE GARANTIE RELATIVE À VOTRE PRODUIT PRÉVUE PAR XANTREX QUI EXCLUT, DANS LA MESURE AUTORISÉE PAR LA LOI, TOUTE AUTRE GARANTIE, CONDITION, CAUTION, REPRÉSENTATION, OBLIGATION ET RESPONSABILITÉ, EXPRESSE OU TACITE, RÉGLEMENTAIRE OU AUTRE RELATIVE AU PRODUIT, POUVANT TOUTEFOIS ÉMANER (D'UN CONTRAT, D'UN ACTE DÉLICTUEL, D'UNE NÉGLIGENCE, DES PRINCIPES DE RESPONSABILITÉ DU FABRICANT, D'UNE LOI, D'UNE CONDUITE, D'UNE DÉCLARATION OU AUTRE), Y COMPRIS MAIS DE FAÇON NON RESTRICTIVE TOUTE GARANTIE OU CONDITION TACITE CONCERNANT SA QUALITÉ, SON CARACTÈRE PROPRE À LA COMMERCIALISATION OU SON APTITUDE À UN USAGE PARTICULIER. TOUTE GARANTIE TACITE RELATIVE À LA QUALITÉ MARCHANDE OU À L'APTITUDE À UN USAGE PARTICULIER DU PRODUIT DANS LA MESURE REQUISE PAR LA LOI EN VIGUEUR SERA LIMITÉE EN DURÉE À LA PÉRIODE STIPULÉE PAR LA PRÉSENTE GARANTIE LIMITÉE.

EN AUCUN CAS, XANTREX NE POURRA ÊTRE TENU RESPONSABLE DE : (A) TOUT DOMMAGE SPÉCIAL, ACCESSOIRE OU INDIRECT, Y COMPRIS LES PERTES DE PROFITS ET DE REVENUS, L'ABSENCE D'ÉCONOMIES ATTENDUES, OU TOUTE AUTRE PERTE COMMERCIALE OU ÉCONOMIQUE DE QUELQUE NATURE QUE CE SOIT, MÊME DANS L'ÉVENTUALITÉ OÙ XANTREX AURAIT ÉTÉ PRÉVENU DE LA POSSIBILITÉ DE TELS DOMMAGES ; (B) TOUTE RESPONSABILITÉ POUVANT ÉMANER D'UN CONTRAT OU D'UN ACTE DÉLICTUEL, QU'ELLE PROVIENNE OU NON D'UNE NÉGLIGENCE DE XANTREX, ET TOUT AUTRE DOMMAGE OU PERTE LIÉE À UNE PROPRIÉTÉ QUELCONQUE, OU POUR TOUTE BLESSURE CORPORELLE OU ÉCONOMIQUE, CAUSÉE PAR LE BRANCHEMENT D'UN PRODUIT À UN AUTRE APPAREIL OU SYSTÈME ; ET (C) TOUT DOMMAGE OU TOUTE BLESSURE RÉSULTANT D'UNE UTILISATION INCORRECTE OU ABUSIVE, OU D'UN DÉFAUT D'INSTALLATION, D'INTÉGRATION OU DE FONCTIONNEMENT DU PRODUIT PAR DES PERSONNES NON AUTORISÉES PAR XANTREX.

CONSOMMATEURS DE L'UNION EUROPÉENNE :

SI VOUS ÊTES UN PARTICULIER (PLUTÔT QU'UN ACHETEUR DANS UN CADRE PROFESSIONNEL) ET AVEZ ACHETÉ LE PRODUIT DANS UN ÉTAT MEMBRE DE L'UNION EUROPÉENNE (CI-APRÈS « UE »), CETTE GARANTIE LIMITÉE EST SUJETTE À VOS DROITS STATUTAIRES EN TANT QUE CONSOMMATEUR EN VERTU DE LA DIRECTIVE 1999/44/EC DE L'UNION EUROPÉENNE CONCERNANT LES GARANTIES DE PRODUITS, DANS LA MESURE OÙ CETTE DIRECTIVE EST EN VIGUEUR DANS LE PAYS OÙ VOUS AVEZ ACHETÉ LE PRODUIT. PAR AILLEURS, BIEN QUE CETTE GARANTIE LIMITÉE VOUS ACCORDE DES DROITS SPÉCIFIQUES, IL SE PEUT QUE VOUS DISPOSIEZ D'AUTRES DROITS QUI VARIENT D'UN ÉTAT MEMBRE DE L'UE À UN AUTRE, OU SI VOUS N'AVEZ PAS ACHETÉ LE PRODUIT DANS UN ÉTAT MEMBRE DE L'UE, DANS LE PAYS CONCERNÉ, LESQUELS DROITS VARIENT DE PAYS À PAYS ET DE JURIDICTION À JURIDICTION.

CONSOMMATEURS DANS LE RESTE DU MONDE : Exclusions

Si ce produit est un bien de consommation, la loi fédérale n'autorise aucune exclusion de garanties tacites. Dans la mesure où vous avez droit à des garanties implicites en vertu de la loi fédérale et selon la portée autorisée par la loi en vigueur, elles sont limitées à la durée de cette garantie limitée. Les limitations ou les exclusions sur les garanties tacites, sur la durée d'une garantie tacite ou sur la limitation ou l'exclusion de dommages-intérêts indirects ou accessoires n'étant pas valables en vertu des règles légales ou réglementaires en vigueur dans certains États, certaines provinces et juridictions, les limitations ou exclusions énoncées ci-dessus peuvent ne pas s'appliquer dans votre cas. Cette garantie limitée vous accorde des droits spécifiques reconnus par la loi. Vous pouvez bénéficier d'autres droits qui varient selon l'État, la province ou la juridiction.

Politique d'autorisation de retour

Les produits qui ne sont pas réparés sur place, mais retournés directement à Xantrex, doivent avoir un numéro d'autorisation de retour (RMA) et l'adresse pertinente de l'usine où sera livré le produit. Le produit doit également être expédié port payé. Tout produit sera refusé et renvoyé à vos frais s'il n'a pas été autorisé, si son numéro RMA n'apparaît pas clairement sur l'emballage, s'il a été expédié en port dû ou s'il a été envoyé à la mauvaise adresse.

Lorsque vous contactez Xantrex pour obtenir un service, veillez à avoir votre guide d'utilisation à portée de main et soyez prêt à donner :

- Le numéro de série de votre produit
- Des informations sur l'installation et l'utilisation de l'appareil
- Des informations sur la panne ou la raison du retour
- Une copie de la preuve d'achat datée

Inscrivez ces détails dans la section Informations sur votre système

Procédure de retour du produit

Emballez l'unité avec soin, en utilisant de préférence la boîte et les matériaux d'emballage d'origine. Vérifiez que votre produit est renvoyé entièrement assuré, de préférence dans son emballage d'origine ou dans un colis équivalent. La présente garantie ne pourra s'appliquer si les dégâts causés au produit sont causés par un emballage inapproprié.
Joignez ce qui suit :

- Le numéro RMA fourni par Xantrex Technology Inc., clairement visible à l'extérieur du colis.
- Une adresse de retour où l'unité peut être expédiée. Les cases postales ne peuvent être acceptées.
- Un numéro de téléphone où l'on peut vous joindre durant la journée.
- Un court exposé du problème.

Expédiez l'appareil, port payé, à l'adresse fournie par le représentant du service à la clientèle de Xantrex.

Si vous retournez un produit d'un pays autre que les États-Unis ou le Canada

Outre ce qui précède, vous DEVEZ joindre la somme du port de retour et vous êtes entièrement responsable de tous les documents, droits de douane, tarifs d'importation et acomptes.

Si vous retournez un produit à un centre de services (ASC) Xantrex

Aucun numéro d'autorisation de retour (RMA) Xantrex n'est requis. Vous devez toutefois contacter le centre de services avant de retourner le produit ou de présenter l'unité pour vérifier les procédures de retour applicables et déterminer si ASC répare ce produit Xantrex particulier.

Service hors de la garantie

Si la période de garantie de votre produit est expirée et si l'unité a été endommagée à la suite d'une mauvaise utilisation ou d'une utilisation à mauvais escient, ou si les conditions de la garantie n'ont pas été remplies, ou encore si aucune preuve d'achat datée n'est disponible, votre appareil peut être réparé ou remplacé moyennant facturation à prix fixe.
Pour obtenir un service hors de la garantie, demandez au service à la clientèle de Xantrex un numéro d'autorisation de retour (RMA), et suivez les étapes définies dans la section Procédure de retour du produit.
Les modalités de paiement, telles que carte de crédit ou mandat, seront expliquées par le représentant du service à la clientèle. Au cas où le prix fixe ne s'appliquerait pas, comme par exemple si les unités sont incomplètes ou excessivement endommagées, des frais supplémentaires seront applicables. S'il y a lieu, vous serez contacté par le service à la clientèle après réception de votre appareil.

Informations sur votre système

Dès que vous ouvrez votre paquet Onduleur/Chargeur Xantrex TR Series, enregistrez les informations suivantes et veillez à conserver votre justificatif d'achat.

Numéro de série	_____
Acheté à	_____
Date d'achat	_____

Instrucciones de instalación de la caja de derivación de CC (XANTREX™ TR CB) del cargador/inversor Xantrex TR Series

975-0368-01-01
Revisión C

Instrucciones de seguridad

Si el Schneider Electric XANTREX TR CB del cargador/inversor Schneider Electric Xantrex TR Series no se utiliza o no se conecta correctamente se puede dañar el equipo o poner en peligro al usuario. Lea las siguientes instrucciones de seguridad y preste especial atención a las advertencias y precauciones indicadas en este documento y el Manual de instalación del cargador/inversor Xantrex TR Series (Nº. de ref.: 975-0367-03-01).

1. Toda la instalación eléctrica se debe realizar según las normas sobre electricidad internacionales, nacionales y/o locales.
2. Toda la instalación eléctrica la debe realizar un instalador cualificado.
3. Antes de instalar o utilizar este dispositivo, lea todas las instrucciones y marcas de precaución que aparecen en el manual, el inversor, las baterías y cualquier otro equipo asociado.

WARNING: Peligro de descarga eléctrica

El inversor/cargador Xantrex TR Series acepta potencia de más de una fuente (CA y CC). Compruebe siempre TODAS fuentes de corriente antes de abrir el chasis del cargador/inversor Xantrex TR Series.

Para instalar la XANTREX TR CB:

1. Saque cuidadosamente la XANTREX TR CB. Retire todo el material de embalaje.
2. Compruebe que el cargador/inversor Xantrex TR Series (elemento A de la Figura 1) está completamente desactivado.
3. Retire el tornillo de la cubierta (elemento B de la Figura 1) del cargador/inversor Xantrex TR Series.
4. Alinee la XANTREX TR CB con el lateral izquierdo del chasis del cargador/inversor Xantrex TR Series. Fíjela a la misma superficie (pared) a la que está fijado el cargador/inversor Xantrex TR Series con el material de montaje adecuado (elemento H de la Figura 1).
5. Retire los prepunzonados para conductos adecuados (elementos E/F de la Figura 1).
   Los prepunzonados están diseñados para alojar adaptadores de conductos de 19 mm, (¾ de pulgada) 25,4 mm (1 pulgada) y 50,8 mm (2 pulgadas).
6. Conecte el conducto de entrada a la XANTREX TR CB con un adaptador de conductos.

7. Introduzca los cables de CC en el cargador/inversor Xantrex TR Series. Conéctelos según los diagramas de cableado y las instrucciones que se describen en el Manual de instalación del cargador/inversor Xantrex TR Series (Nº. de ref.: 975-0367-03-01).

Important: Es posible que, en instalaciones con cableado de CC más amplias, sea necesaria una lengüeta para crimpar de ángulo recto. Consulte el Manual de instalación del cargador/inversor Xantrex TR Series (Nº. de ref.: 975-0367-03-01) para obtener más detalles.

---

8. Conecte un cable de tierra de CC a la lengüeta de conexión a tierra del cargador/inversor Xantrex TR Series.
   Si están instalados, los cables del sensor de temperatura de batería o del sensor remoto se pueden derivar y conectar al lateral de la caja de derivación de CC mediante las ranuras de sujeción del cable (elemento G de la Figura 1, 3 lugares).

Important:

- Ajuste las conexiones de tierra y batería de los terminales del cargador/inversor Xantrex TR Series con un par de apriete de 13,5-20,3 Nm (10-15 pies-libras).
- No cambie los tornillos del inversor (elemento C de la Figura 1) por los tornillos incluidos para la XANTREX TR CB (elemento B de la Figura 1), ya que tienen tamaños distintos.

---

9. Conecte la cubierta de la caja de derivación (elemento D de la Figura 1) con el material proporcionado (elemento B de la Figura 1). Fije la cubierta a la parte superior del cargador/inversor Xantrex TR Series con el tornillo que ha retirado en el paso 3 (elemento C de la Figura 1).
10. Aplique energía al cargador/inversor Xantrex TR Series y pruebe que funciona correctamente, tal como se describe en el Manual de instalación del cargador/inversor Xantrex TR Series.

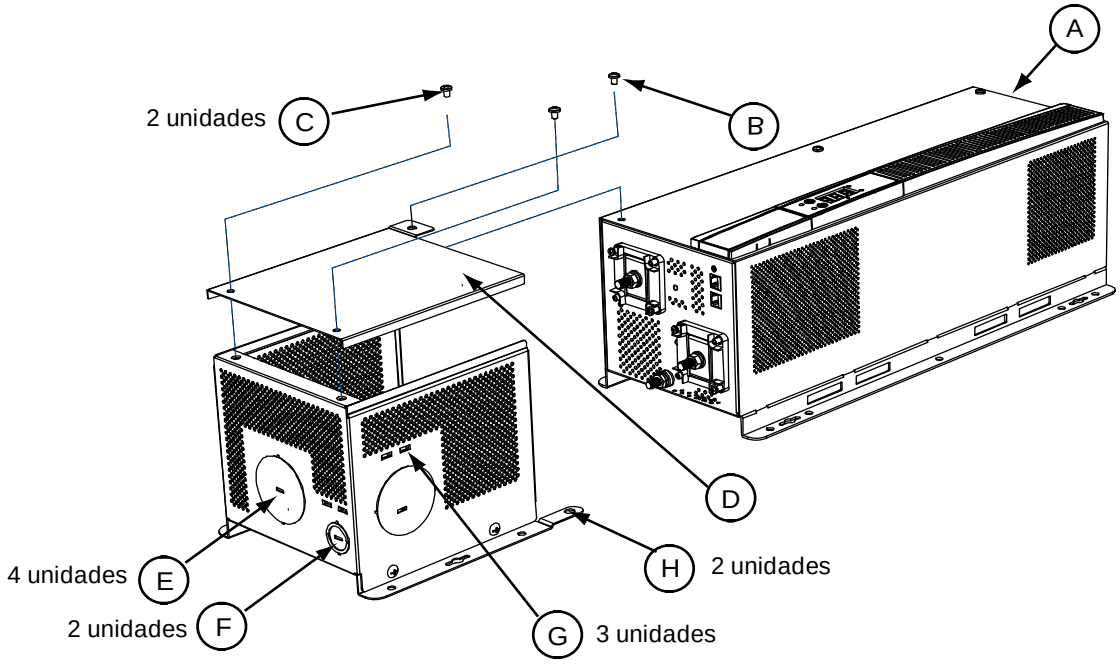

A = Cargador/inversor Xantrex TR Series
B = Tornillos de fijación de la cubierta superior de la caja de derivación de CC al cargador/inversor Xantrex TR Series
C = Tornillos de fijación de la cubierta superior de la caja de derivación de CC
D = Cubierta superior de la caja de derivación de CC
E = Prepunzonado para conductos de 50 mm (2 pulgadas)
F = Prepunzonado para conductos (anidado) de 19 mm (3/4 de pulgada) y 25,4 mm (1 pulgada)
G = Ranuras de sujeción/retención del cable
H = Elemento de montaje de la caja de derivación de CC al cargador/inversor Xantrex TR Series

Figure 1

Schneider Electric, el **logotipo de Schneider Electric** y **Xantrex** son marcas comerciales o marcas comerciales registradas del grupo empresarial Schneider Electric. Otras marcas comerciales, marcas comerciales registradas y nombres de productos son propiedad de sus respectivos propietarios y sólo se utilizan en el presente documento con fines identificativos.
Derechos reservados © marzo de 2010 Xantrex Technology Inc. Todos los derechos reservados. No está permitido reproducir ninguna parte de este documento de ninguna forma ni tampoco revelar su contenido a terceros sin el consentimiento expreso por escrito de: Xantrex Technology Inc. 161-G South Vasco Road Livermore, California USA 94551
Xantrex Technology Inc. se reserva el derecho a revisar este documento y a realizar cambios en su contenido de forma periódica sin ningún tipo de obligación o planificación de dichas revisiones o cambios a menos que esté obligado por un acuerdo anterior. Toda la información sobre garantías, descargo de responsabilidad e información se encuentra en la documentación principal que recibió junto a la unidad. A menos que se especifique lo contrario, la información sobre seguridad, instalación, funcionamiento y especificación se incluye en la documentación principal. Debe estar familiarizado con dicha información antes de continuar.

Exclusión para la documentación

A MENOS QUE SE ACUERDE ALGO DISTINTO POR ESCRITO, XANTREX TECHNOLOGY INC. (EN ADELANTE, “XANTREX”): (A)) NO OFRECE NINGUNA GARANTÍA REFERENTE A LA PRECISIÓN, COMPLETITUD O ADECUACIÓN DE NINGÚN TIPO DE INFORMACIÓN, TÉCNICA NI DE OTRO TIPO, CONTENIDA EN SUS MANUALES O EN CUALQUIER OTRA DOCUMENTACIÓN; (B) NO SE HACE RESPONSABLE DE NINGUNA PÉRDIDA, DAÑO, GASTO O COSTE, YA SEA ESPECIAL, DIRECTO, INDIRECTO, DERIVADO O ACCIDENTAL, QUE SE PUEDA PRODUCIR POR EL USO DE DICHA INFORMACIÓN. EL USUARIO ASUME TODOS LOS RIESGOS DERIVADOS DEL USO DE DICHA INFORMACIÓN; Y (C)RECUERDA QUE SI ESTE DOCUMENTACIÓN ESTÁ TRADUCIDO A OTRA LENGUA QUE NO SEA INGLÉS, NO SE PUEDE GARANTIZAR LA EXACTITUD DE LA TRADUCCIÓN, AUNQUE SE HAN LLEVADO A CABO LOS PASOS NECESARIOS PARA CONSERVARLA. ELCONTENIDO APROBADO POR XANTREX APARECE EN LA VERSIÓN INGLESA, QUE SE PUEDE CONSULTAR EN www.schneider-electric.com.

Fecha y revisión
marzo de 2010 Revisión C Número de referencia 975-0368-01-01

Información de garantía y devolución

Garantía

¿Qué cubre y cuánto dura la garantía?

Xantrex Technology Inc. (“Xantrex”) proporciona esta garantía limitada, que cubre los defectos de fabricación y materiales de su Xantrex TR CB del cargador/inversor Xantrex TR Series. La presente garantía tiene una validez de dos (2) años a partir de la fecha de compra en el punto de venta en que usted, el usuario final original, haya adquirido el producto (el “Período de la garantía”), salvo que se hayan acordado otros términos. Para cualquier reclamación basada en la garantía, deberá presentar la prueba de compra del producto.

La presente garantía limitada se puede transferir a posteriores propietarios del producto, pero sólo tendrá validez durante el tiempo restante del período de garantía. Asimismo, se exigirá a los posteriores propietarios que presenten la prueba de compra, tal como se describe en “¿Cuál es la prueba de compra que se necesita?”.

¿Cómo actuará Xantrex?

Durante el período de garantía y según su propio criterio, Xantrex reparará el producto defectuoso (si resulta económicamente viable) o lo sustituirá de forma gratuita, siempre y cuando el defecto del producto se haya notificado a Xantrex dentro del período de garantía, y Xantrex, tras una inspección, haya constatado la existencia de dicho defecto y éste esté cubierto por la presente garantía limitada.

Xantrex podrá optar, según su criterio, por la utilización de piezas nuevas y/o reconstruidas para la realización de las reparaciones cubiertas por la garantía y la fabricación de productos de sustitución. Xantrex se reserva el derecho de utilizar piezas o productos de diseño original o mejorado en la reparación o sustitución del producto. En caso de que Xantrex repare o sustituya un producto, la presente garantía continuará vigente durante el período restante del período de garantía original o durante un período de 90 días a partir de la fecha de devolución al cliente, el de mayor duración de los dos. Todos los productos sustituidos y las piezas retiradas de los productos reparados pasarán a ser propiedad de Xantrex.

Xantrex se hará cargo de las piezas y la mano de obra necesarias para la reparación del producto, así como de la devolución del producto al cliente, que se realizará mediante el transporte por tierra no urgente elegido por Xantrex, dentro de las zonas contiguas a Estados Unidos y Canadá. A este respecto, la garantía no incluye a Alaska, Hawái ni los territorios fuera de Estados Unidos y Canadá. Si desea obtener información detallada sobre la política de transporte para la devolución de productos desde zonas no incluidas en la garantía, póngase en contacto con el servicio de atención al cliente de Xantrex.

¿Qué debe hacer para recibir asistencia?

Si el producto requiere el servicio de asistencia en garantía o resolución de problemas, póngase en contacto con su vendedor. Si no consigue ponerse en contacto con el vendedor o si éste no puede proporcionarle asistencia, póngase en contacto con Xantrex en las direcciones y teléfonos siguientes:

www.schneider-electric.com

	☎		✉
North America	1 650 351 8237 1 866 519 1470	1 925 245 1022	re.techsupport@schneider-electric.com
France	0 825 012 999		fr-re-techsupport@fr.schneider-electric.com
Deutschland	+49 (0) 180 575 6575	+49 (0) 2102 404 7101	solarservice@de.schneider-electric.com
España	+34 93 498 7466	+34 93 305 5026	re.techsupport@es.schneider-electric.com
L'Italia	+39 035 4151111	+39 035415 3200	IT-pronto-contatto@it.schneider-electric.com

Para más información local por favor contacte con su Agente Comercial Schneider Electric o visite nuestra página web en:
http://www.schneider-electric.com/sites/corporate/en/support/operations/local-operations/local-operations.page

Las devoluciones directas se realizarán según la política de autorización para la devolución de materiales (RMA, Return Material Authorization) de Xantrex descrita en el manual del producto. Para determinados productos, Xantrex dispone de una red de centros regionales de asistencia autorizados. Póngase en contacto con Xantrex o visite nuestro sitio Web para comprobar si su producto se puede reparar en alguno de estos centros.

¿Cuál es la prueba de compra que se necesita?

Para cualquier reclamación en garantía, será necesario enviar el producto con una prueba de compra fechada y no haberlo desmontado ni modificado sin previa autorización por escrito de Xantrex.

Constituyen prueba de compra los siguientes documentos:

- El recibo de compra fechado correspondiente a la compra original del producto por parte del usuario final en el punto de venta.
- El recibo de compra o la factura del distribuidor con fecha que muestre el estado de producto de fabricante de equipos originales (OEM).
- El recibo de compra o la factura con fecha que indiquen el producto intercambiado dentro de la garantía.

¿Qué limitaciones tiene la garantía?

Las reclamaciones se limitarán a la reparación y sustitución o, en caso de que Xantrex las considere inviables, al reembolso de una cantidad igual o inferior al precio de compra abonado por el producto. Xantrex se responsabilizará únicamente de los daños directos que pueda sufrir el usuario y, en tal caso, sólo deberá abonar una cantidad igual o inferior al precio de compra del producto.

La presente garantía limitada no garantiza el funcionamiento ininterrumpido y sin errores del producto, y no cubre el desgaste normal del producto ni los costes relacionados con la retirada, instalación o resolución de problemas de los sistemas eléctricos del cliente. Esta garantía no tendrá aplicación y Xantrex no se hará responsable de ningún daño o defecto del producto en los siguientes casos:

a) Cuando el producto no se haya utilizado debidamente, se haya descuidado, no se haya instalado correctamente, se haya dañado o modificado físicamente, ya sea por dentro o por fuera, o los daños que haya sufrido sean derivados del uso incorrecto o la utilización en un entorno inadecuado.
b) Cuando el producto haya entrado en contacto con fuego, agua, corrosión generalizada o plagas biológicas, o se haya sometido a un voltaje que haga que las condiciones de funcionamiento sobrepasen los límites inferiores o superiores indicados en las especificaciones del producto de Xantrex, incluido, entre otros, el voltaje procedente de generadores y rayos.
c) Cuando las tareas de reparación del producto no se hayan realizado en Xantrex o en uno de sus centros de asistencia autorizados (en adelante, “ASC”).
d) Cuando el producto se haya utilizado como componente de un producto garantizado expresamente por otro fabricante.
e) Componentes o sistemas de monitorización proporcionados por usted o adquiridos por Xantrex según sus indicaciones para su incorporación en el producto.
f) Cuando las marcas de identificación originales (marca comercial, número de serie) del producto se hayan desfigurado, alterado o eliminado.
g) Cuando el producto se encuentre fuera del país en el que se adquirió.
h) Cuando exista una pérdida derivada que se pueda atribuir a una pérdida de potencia del producto debida a un uso indebido, un error de instalación o un comportamiento incorrecto del producto.

Descargo de responsabilidad

Producto

LA PRESENTE GARANTÍA LIMITADA CONSTITUYE LA ÚNICA Y EXCLUSIVA GARANTÍA PROPORCIONADA POR XANTREX PARA SU PRODUCTO XANTREX Y PREVALECE, EN LA MEDIDA PERMITIDA POR LA LEY, SOBRE CUALQUIER OTRA GARANTÍA, CONDICIÓN, AFIRMACIÓN, OBLIGACIÓN O RESPONSABILIDAD, YA SEA IMPLÍCITA O EXPRESA, ESTATUTARIA O DE CUALQUIER OTRO TIPO, RELACIONADA CON EL PRODUCTO O QUE PUDIESE SURGIR (YA SEA POR CONTRATO, AGRAVIO, NEGLIGENCIA, PRINCIPIOS DE RESPONSABILIDAD DEL FABRICANTE, APLICACIÓN DE LA LEY, COMPORTAMIENTO, DECLARACIÓN O CUALQUIER OTRO MODO), INCLUIDAS SIN RESTRICCIÓN TODAS LAS GARANTÍAS IMPLÍCITAS O CONDICIONES DE CALIDAD, COMERCIALIZACIÓN O ADECUACIÓN A UN FIN CONCRETO. LA DURACIÓN DE TODAS LAS GARANTÍAS IMPLÍCITAS DE COMERCIALIZACIÓN O ADECUACIÓN A UN FIN CONCRETO, QUE EN LA MEDIDA REQUERIDA POR LA LEY SE APLIQUEN AL PRODUCTO, ESTARÁ LIMITADA AL PERÍODO ESTIPULADO EN LA PRESENTE GARANTÍA LIMITADA.

XANTREX NO SE HARÁ RESPONSABLE EN NINGÚN CASO DE: (A) LOS DAÑOS ESPECIALES, INDIRECTOS, ACCIDENTALES O DERIVADOS, INCLUIDA LA PÉRDIDA DE INGRESOS O BENEFICIOS, LA IMPOSIBILIDAD DE OBTENER EL AHORRO ESPERADO, U OTRAS PÉRDIDAS ECONÓMICAS O COMERCIALES DE CUALQUIER TIPO, AUNQUE XANTREX HAYA SIDO NOTIFICADO O TENGA MOTIVOS PARA CONOCER LA POSIBILIDAD DE QUE SE PRODUZCA DICHO DAÑO; (B) CUALQUIER RESPONSABILIDAD QUE PUDIERA SURGIR POR AGRAVIO, DERIVADA O NO DE LA NEGLIGENCIA DE XANTREX, Y TODOS LOS DAÑOS EN CUALQUIER PROPIEDAD O PÉRDIDA DE ÉSTA, ASÍ COMO LAS LESIONES PERSONALES, PÉRDIDAS ECONÓMICAS O DAÑOS ORIGINADOS POR LA CONEXIÓN DE UN PRODUCTO A CUALQUIER OTRO DISPOSITIVO O SISTEMA; Y (C) CUALQUIER LESIÓN PERSONAL O DAÑO DERIVADO DE O CAUSADO POR EL USO INDEBIDO O MAL USO DEL PRODUCTO, O DE UNA INSTALACIÓN, INTEGRACIÓN O UTILIZACIÓN INCORRECTA DEL PRODUCTO POR PARTE DE PERSONAL NO AUTORIZADO POR XANTREX.

CONSUMIDORES DE LA UNIÓN EUROPEA:

SI HA ADQUIRIDO EL PRODUCTO EN CALIDAD DE CONSUMIDOR (EN LUGAR DE ADQUIRIRLO EN CALIDAD DE COMPRADOR COMO PARTE DE UNA TRANSACCIÓN COMERCIAL) EN UN ESTADO MIEMBRO DE LA UNIÓN EUROPEA, ESTA GARANTÍA LIMITADA ESTARÁ SUJETA A SUS DERECHOS LEGALES COMO CONSUMIDOR CONFORME A LA NORMATIVA DE GARANTÍA DE PRODUCTOS 1999/44/EC DE LA UNIÓN EUROPEA, TAL COMO SE HAYA IMPLEMENTADO DICHA DIRECTIVA EN EL ESTADO MIEMBRO DE LA UNIÓN EUROPEA EN QUE ADQUIRIÓ EL PRODUCTO. ASIMISMO, AUNQUE ESTA GARANTÍA LIMITADA LE OTORGA DERECHOS LEGALES ESPECÍFICOS, ES POSIBLE QUE DISPONGA DE OTROS DERECHOS QUE PUEDEN VARIAR ENTRE ESTADOS MIEMBROS DE LA UNIÓN EUROPEA. SI NO ADQUIRIÓ EL PRODUCTO EN UN ESTADO MIEMBRO DE LA UNIÓN EUROPEA, ES POSIBLE QUE DISPONGA DE OTROS DERECHOS OTORGADOS EN EL PAÍS EN EL QUE ADQUIRIÓ EL PRODUCTO, QUE PUEDEN VARIAR ENTRE PAÍSES Y JURISDICCIONES.

CONSUMIDORES DEL RESTO DEL MUNDO: Exclusiones

Si este producto es un producto de consumo, las leyes federales no permiten la exclusión de garantías implícitas. En la medida en que tenga derecho a garantías implícitas según las leyes federales y en la medida permitida por la legislación aplicable, estas garantías están limitadas a la duración de esta garantía limitada. Algunos estados, provincias y jurisdicciones no permiten limitaciones o exclusiones a las garantías implícitas o a la duración de una garantía implícita o a la limitación o exclusión de dalos derivados o incidentales, por lo que es posible que las limitaciones o exclusiones anteriores no sean de aplicación. Esta garantía limitada le concede unos derechos legales específicos. Es posible que tenga otros derechos que pueden variar de un estado a otro, de una provincia a otra o de una jurisdicción a otra”.

Política de autorización para la devolución de materiales (RMA)

Para aquellos productos que no se estén reparando in situ y se vayan a devolver a Xantrex, antes de devolver un producto a Xantrex, deberá obtener el número de autorización para la devolución de materiales (RMA) y la dirección correcta a la que debe realizar el envío. Además, los productos deben enviarse a portes pagados. En caso de que los envíos de devoluciones de productos no hayan sido autorizados, no indiquen claramente el número de autorización para la devolución de materiales en la parte exterior del embalaje o se hayan enviado a portes debidos o a una dirección equivocada, el producto le será devuelto y usted correrá con los gastos de devolución.

Cuando se ponga en contacto con Xantrex para solicitar asistencia, deberá tener a mano el manual de instrucciones para su consulta y proporcionar la siguiente información:

- El número de serie del producto.
- Información sobre la instalación y el uso de la unidad.
- Información sobre el defecto y/o la razón por la que se realiza la devolución.
- Una copia de la prueba de compra fechada.

Registre estos detalles en “Información sobre su sistema”.

Procedimiento de devolución

Embale la unidad de forma segura, preferiblemente en el embalaje original. Asegúrese de que el producto se envía completamente protegido en el embalaje original o en uno equivalente. La presente garantía no se aplicará si el producto resulta dañado a causa de un embalaje incorrecto.

Incluya la siguiente información:

- Indique claramente en la parte exterior del paquete el número de autorización para la devolución de materiales que le haya proporcionado Xantrex Technology Inc.
- La dirección a la que se debe enviar la unidad cuando se haya reparado. No se podrán utilizar apartados de correos.
- Un número de teléfono de contacto en el que se le pueda localizar durante las horas de trabajo.
- Una breve descripción del problema.

Envíe la unidad a portes pagados a la dirección que le haya indicado su representante del servicio de atención al cliente de Xantrex.

Si devuelve un producto desde fuera de Estados Unidos o Canadá

Además de la información indicada anteriormente, deberá incluir el coste de transporte correspondiente a la devolución y hacerse cargo de cualquier documentación, impuesto, arancel y depósito.

Si devuelve un producto a un centro de asistencia autorizado (ASC) de Xantrex

No será necesario que Xantrex le proporcione el número de autorización para la devolución de materiales (RMA). Sin embargo, antes de devolver la unidad deberá ponerse en contacto con el centro de asistencia autorizado para comprobar los procedimientos de devolución que se aplican a ese centro en concreto y si dicho centro puede hacerse cargo de la reparación de ese producto de Xantrex concreto.

Asistencia fuera del período de garantía

Si el período de garantía del producto ha finalizado, si la unidad ha sufrido daños por un uso indebido o una instalación incorrecta, si no se cumplen las condiciones de la garantía o no se dispone de una prueba de compra fechada, se cobrará una tarifa fija por la reparación o sustitución de la unidad.

Para enviar el producto al servicio de asistencia fuera del período de garantía, póngase en contacto con el servicio de atención al cliente de Xantrex para obtener el número de autorización para la devolución de materiales (RMA) y siga las indicaciones descritas en el “Procedimiento de devolución”.

El representante del servicio de atención al cliente le explicará las distintas opciones de pago, como tarjeta de crédito o giro postal. En los casos en los que no se aplique la tarifa fija, como en el caso de las unidades incompletas o aquéllas que se encuentren excesivamente dañadas, se cargará un importe adicional. Si corresponde, el servicio de atención al cliente se pondrá en contacto con usted cuando se haya recibido la unidad.

Información sobre su sistema

Cuando abra el embalaje de su Xantrex TR CB del cargador/inversor Xantrex TR Series, registre la información siguiente y guarde su prueba de compra.

Número de serie _____

Adquirido en _____

Fecha de compra _____

Wechselrichter/Ladegerät der Xantrex™ TR Series-DC-Abzweigdose (XANTREX TR CB) Installationshinweise

975-0368-01-01
Überarbeitung C

Sicherheitshinweise

Die zweckentfremdete Verwendung oder der falsche Anschluss des Wechselrichters/Ladegeräts der Schneider Electric Xantrex TR Series XANTREX TR CB kann zu Anlagenschäden führen oder die Benutzer gefährden.
Die folgenden Sicherheitshinweise genau durchlesen und alle Vorsichts- und Warnhinweise in diesem Dokument und im Installationshandbuch des Wechselrichters/Ladegeräts der Xantrex TR Series beachten (Artikel-Nr.: 975-0367-04-01).

1. Sämtliche Verkabelungen müssen in Übereinstimmung mit den jeweils geltenden örtlichen, nationalen und internationalen Bestimmungen erfolgen.
2. Alle Elektroarbeiten müssen durch einen qualifizierten Fachbetrieb ausgeführt werden.
3. Vor Installation und Verwendung dieses Geräts alle Anweisungen durchlesen und alle Warnhinweise im Handbuch, auf dem Wechselrichter, den Akkus und anderem Zubehör beachten.

VORSICHT: Berührungsgefahr

Der Wechselrichter/das Ladegerät der Xantrex TR Series akzeptiert Eingangsspannungen von mehr als einer Quelle (Netzspannung und Gleichspannung). Vor dem Öffnen eines Geräts der Xantrex TR Series kontrollieren, ob ALLE Spannungsquellen zum Wechselrichter spannungslos sind.

Installation der XANTREX TR CB :

1. Die XANTREX TR CB vorsichtig auspacken. Verpackungsmaterial entfernen.
2. Die vollständige Spannungsfreiheit des Wechselrichters/Ladegeräts der Xantrex TR Series (Punkt A in Abbildung 1-1) überprüfen.
3. Die Deckelschraube (Teil B in Abbildung 1-1) des Geräts der Xantrex TR Series herausdrehen.
4. Die XANTREX TR CB auf die linke Seite des Gerätegehäuses der Xantrex TR Series ausrichten. Sie muss an der gleichen Fläche (Wand) wie der Wechselrichter/das Ladegerät der Xantrex TR Series mit der entsprechenden Halterung (Teil H in Abbildung 1-1) montiert werden.
5. Die entsprechenden Kabeleinführungen (Teil E/F in Abbildung 1-1) entfernen.
   Die Kabeleinführungen eignen sich für Kabel mit 19, 25,4 und 50,8 mm (3/4 Zoll, 1 Zoll und 2 Zoll) Durchmesser.
6. Das Kabeleinführungsrohr mit einem Kabelverschluss an der XANTREX TR CB anbauen.

7. Die Gleichspannungskabel zu dem Gerät der Xantrex TR Series führen. Die Kabel entsprechend dem Kabelplan und den Anweisungen im Installationshandbuch des Wechselrichters/Ladegeräts der Xantrex TR Series anschließen (Artikelnummer: 975-0367-04-01).

Wichtig: Beim Anschluss größerer Gleichspannungskabel kann ein rechtwinkliger Gleichspannungs-kabelschuh erforderlich sein. Weitere Informationen finden Sie im Installationshandbuch des Wechselrichters/Ladegeräts der Xantrex TR Series (Artikel-Nummer: 975-0367-04-01).

8. Ein Gleichspannungserdkabel an der Erdschraube des Gehäuses für das Gerät der Xantrex TR Series anschließen. Wenn BTS-Kabel sowie Kabel der Fernbedienung installiert sind, können diese an der Seite des DC-Anschlusskastens entlang geführt und an den vorgesehenen Kabelbinderschlitzen fixiert werden (Teil G in Abbildung 1-1, 3-mal).

Wichtig:

- Die Akku- und Erdanschlüsse an den Klemmen des Wechselrichters/Ladegeräts der Xantrex TR Series mit 13,6 bis 20,3 Nm (10-15 ft.-lbs) festziehen.
- Die Schrauben des Wechselrichters (Teil C in Abbildung 1-1) nicht mit den Schrauben für die XANTREX TR CB (Teil B in Abbildung 1-1) verwechseln; sie haben verschiedene Größen.

9. Den Deckel der Abzweigdose (Teil D in Abbildung 1-1) mit der mitgelieferten Schraube anbauen (Teil B in Abbildung 1-1). Den Deckel an der Oberseite des Wechselrichters/Ladegeräts der Xantrex TR Series mit der in Schritt 3 herausgedrehten Schraube sichern (Teil C in Abbildung 1-1).
10. Den Wechselrichter/das Ladegerät der Xantrex TR Series einschalten und entsprechend der Beschreibung im Installationshandbuch für den Wechselrichter/das Ladegerät der Xantrex TR Series die einwandfreie Funktion überprüfen (Artikelnummer: 975-0367-04-01).

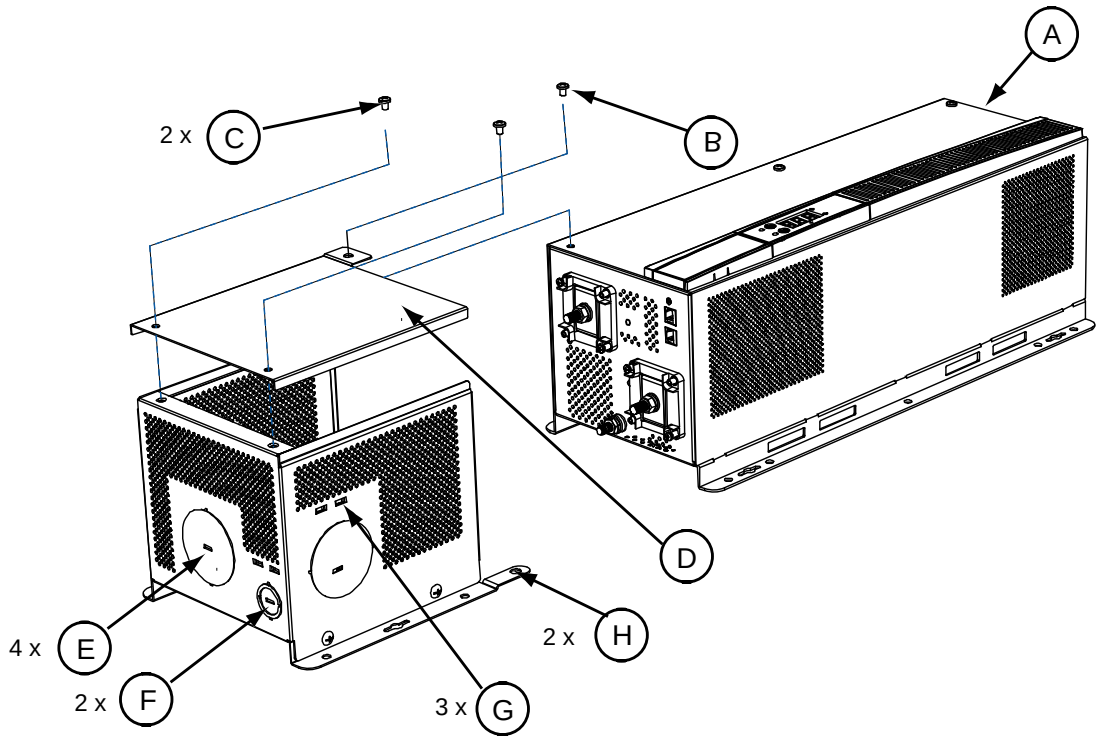

A = Wechselrichter/Ladegerät der Xantrex TR Series
B = Deckelhalterung für DC-Abzweigdose am Gerät der Xantrex TR Series
C = Schraube für den Deckel der DC-Abzweigdose
D = DC-Abzweigdose, Deckel
E = Kabeleinführung 50,8 mm (2 Zoll)
F = Gemeinsame Kabeleinführung 19 und 25,4 mm (¾ und 1 Zoll)
G = Kabelbinderschlitze (zur Fixierung des Kabels)
H = Halterung für die DC-Abzweigdose am Wechselrichter/Ladegerät der Xantrex TR Series

Abbildung 1-1

Schneider Electric, das **Schneider Electric-Logo** und **Xantrex** sind Marken oder eingetragene Marken der Unternehmensgruppe Schneider Electric. Andere Warenzeichen, eingetragene Warenzeichen und Produktnamen sind Eigentum der jeweiligen Inhaber und werden hier nur zu Identifizierungszwecken verwendet.
Copyright © März 2010 Xantrex Technology Inc. Alle Rechte vorbehalten. Kein Teil dieses Dokuments darf ohne ausdrückliche schriftliche Genehmigung von Xantrex Technology Inc. in irgendeiner Form reproduziert oder Dritten offengelegt werden: Xantrex Technology Inc. 161-G South Vasco Road Livermore, California USA 94551
Xantrex Technology Inc. behält sich das Recht vor, dieses Dokument zu überarbeiten und regelmäßig Änderungen an dessen Inhalt vorzunehmen, ohne Verpflichtung zu dieser Überarbeitung oder den Änderungen sowie deren Organisation, es sei denn, dies ist gemäß zuvor getroffenen Vereinbarungen erforderlich.
Sämtliche Informationen zur Garantie, zum Haftungsausschluss und zur Sicherheit sind in der primären Dokumentation enthalten, die sich im Lieferumfang der Einheit befand. Sofern nicht anders angegeben, gelten die Sicherheits-, Installations-, Betriebs- und Spezifikationsinformationen in der primären Dokumentation. Stellen Sie sicher, dass Sie mit diesen Informationen vertraut sind, bevor Sie fortfahren.

Haftungsausschluss für die Dokumentation

WENN NICHT AUSDRÜCKLICH SCHRIFTLICH FESTGELEGT, GILT FOLGENDES FÜR XANTREX TECHNOLOGY INC. (IM FOLGENDEN KURZ "XANTREX" GENANNT) ZU. (A)GIBT KEINE GARANTIE HINSICHTLICH DER GENAUIGKEIT, VOLLSTÄNDIGKEIT ODER EIGNUNG DER IN DEN HANDBÜCHERN ODER ANDEREN UNTERLAGEN ENTHALTENEN TECHNISCHEN ODER ANDEREN INFORMATIONEN; (B)ÜBERNIMMT KEINE VERANTWORTUNG ODER HAFTUNG FÜR SICH AUS DER NUTZUNG SOLCHER INFORMATIONEN ERGEBENDE SPEZIELLE, DIREKTE, INDIREKTE, ZUFÄLLIGE ODER FOLGESCHÄDEN, VERLUSTE, KOSTEN ODER AUSGABEN. DIE NUTZUNG DIESER INFORMATIONEN ERFOLGT AUF ALLEINIGE GEFAHR DES ANWENDERS; UND (C) WEIST DARAUF HIN, DASS FÜR DIESES UNTERLAGEN, WENN ES IN EINER ANDEREN SPRACHE ALS ENGLISCH VORLIEGT, ZWAR ALLE SCHRITTE ZUR SICHERSTELLUNG DER GENAUIGKEIT DER ÜBERSETZUNG ERGRIFFEN WURDEN, DIE GENAUIGKEIT ABER NICHT GARANTIERT WERDEN KANN. DER VON XANTREX GENEHMIGTE INHALT IN ENGLISCHER SPRACHE IST UNTER www.schneider-electric.com VERÖFFENTLICHT.

Datum und Überarbeitung
März 2010 Überarbeitung C Teilenummer 975-0368-01-01

Gewährleistung und Rücksendeinformationen

Gewährleistung

Gewährleistungsumfang und Gewährleistungsdauer

Diese Garantie von Xantrex Technology Inc. („Xantrex“) gilt für Herstellungsmängel und Materialfehler bei Ihrem Full product name. Diese Garantie gilt, soweit nicht schriftlich abweichend vereinbart, ab dem Erwerb durch den Endkunden für einen Zeitraum von 2 Jahre (Garantiezeit). Um Garantieansprüche geltend machen zu können, benötigen Sie einen Kaufnachweis.

Diese Garantie kann zwar auf spätere Eigentümer übertragen werden, gilt dann allerdings nur für den noch nicht abgelaufenen Rest der Garantiezeit. Spätere Eigentümer benötigen ebenfalls einen Kaufnachweis im Original, wie im Abschnitt „Welche Art von Kaufnachweis wird benötigt?“ beschrieben.

Die Leistung von Xantrex

Während des Gewährleistungszeitraums wird Xantrex, nach eigenem Ermessen, das defekte Produkt kostenlos reparieren (sofern wirtschaftlich vertretbar) oder ersetzen, vorausgesetzt, dass Sie Xantrex vom Defekt des Produkts innerhalb der Garantiezeit informieren und Xantrex nach Prüfung einen derartigen Defekt bestätigt und zugesteht, dass er durch die vorliegende Garantie gedeckt ist.

Im Rahmen der Garantie verwendet Xantrex für die Reparatur und die Produktion von Ersatzprodukten nach eigenem Ermessen entweder Neu- oder Austauschteile. Xantrex behält sich das Recht vor, für die Reparatur oder den Ersatz Teile bzw Produkte in der Originalausführung oder einer verbesserten zu verwenden. Wenn Xantrex ein Produkt repariert oder ersetzt, läuft für dieses die noch restliche Garantiezeit für das Originalprodukt weiter, oder - wenn diese Restzeit kürzer als 90 Tage ist - eine Garantiezeit von 90 Tagen, gerechnet ab dem Versand des reparierten Produkts an den Kunden. Alle ersetzten Produkte und alle Teile, die aus reparierten Produkten entfernt werden, gehen in das Eigentum von Xantrex über.

Xantrex übernimmt bei der Reparatur des Produkts innerhalb der USA und Kanadas sowohl die Kosten für Teile und Arbeit als auch die Versandkosten an den Kunden mittels eines von Xantrex ausgewählten Zustelldienstes. Alaska, Hawaii sowie Gebiete außerhalb der Vereinigten Staaten oder Kanadas sind hiervon ausgenommen. Weitere Informationen zu den Frachtbestimmungen für Rücksendungen aus ausgenommenen Gebieten erhalten Sie beim Xantrex-Kundendienst.

Wie erreichen Sie unseren Kundendienst?

Sollten Sie technische Probleme haben oder Gewährleistungsansprüche geltend machen möchten, wenden Sie sich an Ihren Händler. Wenn Sie Ihren Händler nicht erreichen können oder der Händler Ihnen nicht weiterhelfen kann, wenden Sie sich direkt an Xantrex:

www.schneider-electric.com

	☎		✉
North America	1 650 351 8237 1 866 519 1470	1 925 245 1022	re.techsupport@schneider-electric.com
France	0 825 012 999		fr-re-techsupport@fr.schneider-electric.com
Deutschland	+49 (0) 180 575 6575	+49 (0) 2102 404 7101	solarservice@de.schneider-electric.com
España	+34 93 498 7466	+34 93 305 5026	re.techsupport@es.schneider-electric.com
L'Italia	+39 035 4151111	+39 035415 3200	IT-pronto-contatto@it.schneider-electric.com

Bei weiteren länderspezifischen Fragen wenden Sie sich bitte an das nächstgelegene Schneider Electric Verkaufsbüro oder gehen Sie auf unsere Webseite:
http://www.schneider-electric.com/sites/corporate/en/support/operations/local-operations/local-operations.page

Direkte Rücksendungen werden entsprechend den im Handbuch erläuterten Richtlinien für die Materialrücksendung von Xantrex durchgeführt. Für einige Produkte verfügt Xantrex über ein Netzwerk von regionalen autorisierten Kundendienstzentren. Wenden Sie sich per Telefon an Xantrex, oder besuchen Sie die Website, um zu überprüfen, ob Ihr Produkt in einem dieser Zentren repariert werden kann.

Welche Art von Kaufnachweis wird benötigt?

Dem Gewährleistungsanspruch muss ein datierter Kaufbeleg beiliegen, und das Produkt darf nicht ohne vorherige Einwilligung von Xantrex auseinandergebaut oder verändert worden sein.

Der Kaufbeleg kann in einer der folgenden Formen vorliegen:

- Kaufnachweis mit Datum vom Originalverkauf des Produkts beim Einzelhandel an den Endkunden; oder
- datierte Rechnung des Händlers oder ein Kaufnachweis, der den Status des Originalgeräteherstellers (OEM) anzeigt; oder
- die datierte Rechnung oder den Kaufnachweis, die beweisen, dass das Produkt während des Garantiezeitraums den Besitzer gewechselt hat.

Was ist von der Gewährleistung ausgeschlossen?

Alle Ansprüche sind auf Reparatur oder Ersatz beschränkt, oder falls dies nach Ermessen von Xantrex nicht möglich ist, auf die Erstattung bis zur Höhe des bezahlten Kaufpreises für das Produkt. Xantrex haftet Ihnen gegenüber nur für die von Ihnen erlittenen direkten Schäden und maximal bis zu einem Betrag, der dem Kaufpreis des Produkts entspricht.

Mit dieser Garantie gewährleisten wir nicht für unterbrechungs- oder fehlerfreien Betrieb des Produkts, normalen Verschleiß des Produkts oder für Kosten, die durch Entfernung, Installation oder Fehlerbehebung am elektrischen System des Kunden entstanden sind. Diese Gewährleistung gilt nicht für folgende Defekte oder Schäden am Produkt bzw. für Schäden, die unter folgenden Umständen entstanden sind:

a) wenn das Produkt innen oder außen unsachgemäß verwendet oder installiert, vernachlässigt, falsch installiert, beschädigt oder verändert wurde oder durch falsche Verwendung bzw. Verwendung in ungeeigneter Umgebung beschädigt wurde;
b) wenn das Produkt Einwirkungen durch Feuer, Wasser, allgemeine Korrosion, biologischen Befall oder eine Eingangsspannung ausgesetzt wurde, die zu Betriebsbedingungen führt, durch die der Maximal- bzw. Minimalwert der Xantrex-Produktspezifikationen über- bzw. unterschritten wird; Dies beinhaltet unter anderem auch eine zu hohe Eingangsspannung, verursacht durch Generatoren und Blitzschläge;
c) wenn das Produkt von anderen Stellen als von Xantrex oder einem anerkannten Kundendienstzentrum (im folgenden „ASCs“) repariert wurde;
d) wenn das Produkt als Teil eines anderen Produkts verwendet wurde, das ausdrücklich der Gewährleistung eines anderen Herstellers unterliegt;
e) von Ihnen bereitgestellte oder auf Ihre Anweisung hin von Xantrex erworbene Bestandteile oder Überwachungssysteme zum Einbau in das Produkt;
f) wenn die originalen Kennzeichen (Markenzeichen, Seriennummer) unleserlich gemacht, verändert oder entfernt wurden;
g) wenn sich das Produkt außerhalb des Landes befindet, in dem es erworben wurde; und
h) alle Folgeschäden, die durch Energieverlust des Produkts entweder aufgrund einer Fehlfunktion des Produkts, eines Installationsfehlers oder unsachgemäßer Verwendung entstanden sind.

Haftungsausschluss

Produkt

DIESE BESCHRÄNKTE GARANTIE IST DIE EINZIGE UND AUSSCHLIESSLICHE GARANTIE, DIE XANTREX IN VERBINDUNG MIT IHREM XANTREX-PRODUKT LEISTET UND SIE ERSETZT, SOWEIT GESETZLICH ZULÄSSIG, ALLE ANDEREN RECHTLICHEN, GESETZLICHEN, VERTRAGLICHEN ODER SONSTIGEN GARANTIEN, BEDINGUNGEN, ERKLÄRUNGEN, VERPFLICHTUNGEN UND HAFTUNGEN IN VERBINDUNG MIT DEM PRODUKT; DIES GILT UNABHÄNGIG VON DER ANSPRUCHSGRUNDLAGE (VERTRAG, UNERLAUBTE HANDLUNG, FAHRLÄSSIGKEIT, PRODUZENTENHAFTUNGSPRINZIPIEN, ANWENDUNG DES GESETZES, VERHALTEN, ERKLÄRUNG ODER ANDERES) EINSCHLIESSLICH UNTER ANDEREM DER GESETZLICHEN GEWÄHRLEISTUNG ODER ZUSICHERUNG DER QUALITÄT, MARKTFÄHIGKEIT ODER EIGNUNG FÜR EINEN BESTIMMTEN ZWECK. DIE GESETZLICHE GEWÄHRLEISTUNG DER MARKTFÄHIGKEIT ODER EIGNUNG FÜR EINEN BESTIMMTEN ZWECK, SOWEIT NACH GELTENDEM RECHT ZULÄSSIG, IST AUF DIE HIERIN FESTGELEGTE GARANTIEZEIT BESCHRÄNKT.

XANTREX IST IN KEINEM FALL HAFTBAR FÜR: (A) KONKRETE, INDIREKTE, NEBEN- ODER FOLGESCHÄDEN, EINSCHLIESSLICH ENTGANGENEM GEWINN, ENTGANGENEN ERLÖSEN, NICHT ERZIELTEN EINSPARUNGEN ODER ANDERE KOMMERZIELLE ODER WIRTSCHAFTLICHE VERLUSTE ALLER ART, SELBST WENN XANTREX ÜBER DIE MÖGLICHKEIT SOLCHER SCHÄDEN INFORMIERT WAR ODER DAVON HÄTTE WISSEN KÖNNEN, (B) HAFTUNG AUS UNERLAUBTER HANDLUNG, GANZ GLEICH, OB SIE AUF FAHRLÄSSIGKEIT VON XANTREX BERUHEN, SOWIE FÜR ALLE VERLUSTE UND SCHÄDEN AN EIGENTUM ODER PERSONENSCHÄDEN ODER WIRTSCHAFTLICHE VERLUSTE ODER SCHÄDEN, DIE DURCH DEN ANSCHLUSS EINES PRODUKTS AN EIN ANDERES GERÄT ODER SYSTEM ENTSTANDEN SIND, UND (C) SCHÄDEN ODER VERLETZUNGEN, DIE AUS ODER ALS ERGEBNIS VON UNSACHGEMÄSSEM GEBRAUCH ODER MISSBRAUCH ODER FEHLERHAFTER INSTALLATION, DER INTERGRATION ODER DEM BETRIEB DES PRODUKTS ENTSTANDEN SIND.

VERBRAUCHER IN DER EUROPÄISCHEN UNION:

WENN SIE DAS PRODUKT ALS PRIVATPERSON (UND NICHT GEWERBLICH) IN EINEM MITGLIEDSTAAT DER EUROPÄISCHEN UNION ERWORBEN HABEN, UNTERLIEGT DIESE GARANTIEREKLÄRUNG DEN GESETZLICHEN BESTIMMUNGEN, DIE IHNEN ALS VERBRAUCHER GEMÄSS DER EUROPÄISCHEN VERBRAUCHSGÜTERKAUFRICHTLINIE 1999/44/EG ZUSTEHEN, SOFERN DIESE RICHTLINIE IN DEM MITGLIEDSTAAT DER EUROPÄISCHEN UNION, IN DEM SIE DAS PRODUKT ERWORBEN HABEN, UMGESETZT WURDE. WEITERHIN KÖNNEN, WÄHREND IHNEN DIESE GARANTIE BESTIMMTE GESETZLICHE RECHTE VERLEIHT, AUSSERDEM NOCH ANDERE RECHTE GELTEN, DIE VON EU-MITGLIEDSTAAT ZU EU-MITGLIEDSTAAT VARIIEREN KÖNNEN, ODER FALLS SIE DAS PRODUKT NICHT IN EINEM EU-MITGLIEDSTAAT ERWORBEN HABEN, KÖNNEN DIESE IN DEM LAND, IN DEM SIE DAS PRODUKT ERWORBEN HABEN, VON LAND ZU LAND UND VON RECHTSRAUM ZU RECHTSRAUM VARIIEREN.

VERBRAUCHER IN DER RESTLICHEN WELT:

Ausschlüsse

Wenn es sich bei diesem Produkt um ein Produkt für Endverbraucher handelt, ist der Ausschluss der gesetzlichen Gewährleistung aufgrund von Bundesgesetzen nicht zulässig. Soweit Ihnen die gesetzliche Gewährleistung laut Bundesgesetz und geltendes Recht zusteht, sind sie dennoch auf die hierin festlegte Garantiezeit begrenzt. In einigen Staaten, Provinzen und Rechtsräumen ist eine Einschränkung der Garantiezeit oder der Ausschluss der gesetzlichen Gewährleistung sowie die Einschränkung oder der Ausschluss von Neben- oder Folgeschäden nicht zulässig. In diesem Fall gelten die oben genannten Einschränkungen oder Ausschlüsse für Sie nicht. Durch diese Garantie stehen Ihnen bestimmte Rechte zu. Je nach Bundesstaat, Provinz oder Rechtsraum können Sie über zusätzliche Rechte verfügen.

Materialrücksendungsrichtlinie

Ehe Sie ein Produkt, das nicht am Einsatzort repariert sondern an Xantrex zurückgesendet wird, direkt an Xantrex zurücksenden, müssen Sie eine Materialrücksendungsnummer (RMA-Nummer) und die korrekte Empfängeradresse anfordern. Das Versandporto muss im Voraus bezahlt werden. Die Annahme von Produktsendungen wird verweigert, und die Sendung wird zu Ihren Lasten an Sie zurückgesandt, wenn sie nicht autorisiert sind und ohne eine auf der Außenseite der Versandverpackung deutlich sichtbar angebrachten RMA-Nummer versendet bzw. wenn sie unfrei oder an die falsche Adresse versandt werden.

Wenn Sie sich an den Xantrex-Kundendienst wenden, halten Sie Ihr Benutzerhandbuch bereit, um folgende Informationen anzugeben:

- Seriennummer des Produkts
- Informationen zur Installation und Verwendung des Geräts
- Informationen zum Problem bzw. zum Grund für die Rücksendung
- Kopie des datierten Kaufbelegs

Notieren Sie diese Informationen unter „Informationen zu Ihrem System“.

Rücksendungsabwicklung

Verpacken Sie das Gerät sicher, vorzugsweise in der Originalverpackung. Stellen Sie sicher, dass das Produkt vollständig versichert und in der Originalverpackung oder einer gleichwertigen Verpackung versandt wird. Diese Gewährleistung gilt nicht für Schäden, die durch unsachgemäße Verpackung entstehen.

Legen Sie Folgendes bei:

- Die RMA-Nummer, die von Xantrex Technology Inc. an Sie weitergegeben wurde. Die Nummer muss deutlich sichtbar auf der Außenseite der Verpackung angebracht sein.
- Eine Absenderadresse, an die das Gerät zurückgesandt werden kann. Postfachadressen sind nicht zulässig.
- Eine Kontakttelefonnummer, unter der Sie zu Bürozeiten erreichbar sind.
- Eine kurze Beschreibung des Problems.

Senden Sie das Gerät mit bezahltem Porto an die Adresse, die Ihnen von Ihrem Xantrex-Kundendienstvertreter mitgeteilt wurde.

Wenn Sie ein Produkt von außerhalb der USA oder Kanadas zurücksenden:

Zusätzlich zu den oben genannten Bedingungen MÜSSEN Sie den Betrag für das Rücksendungsporto beilegen, und Sie sind für alle Frachtdokumente, Abgaben, Zölle und Kautionen verantwortlich.

Wenn Sie ein Produkt an ein autorisiertes Xantrex-Kundendienstzentrum (ASC) zurücksenden:

Eine RMA-Nummer von Xantrex ist nicht erforderlich. Sie müssen sich jedoch vor Rücksendung oder Abgabe des Produkts an das autorisierte Kundendienstzentrum wenden, um sich über das im jeweiligen Kundendienstzentrum geltende Rückgabeverfahren zu informieren und um sich bestätigen zu lassen, dass das Kundendienstzentrum das spezielle Xantrex-Produkt auch repariert.

Kundendienstleistungen außerhalb der Gewährleistung

Wenn der Gewährleistungszeitraum für Ihr Produkt abgelaufen ist, das Gerät durch unsachgemäßen Gebrauch oder falsche Installation beschädigt wurde, andere Gewährleistungsbedingungen nicht erfüllt wurden oder kein datierter Kaufnachweis verfügbar ist, kann Ihr Gerät zu einem Pauschalpreis instand gesetzt oder ersetzt werden.

Wenden Sie sich wegen der Rücksendung des Produkts zu Reparaturzwecken bei abgelaufener Garantie an den Kundendienst von Xantrex, um eine RMA-Nummer anzufordern, und befolgen Sie die unter „Rücksendungsabwicklung“ beschriebenen Schritte.

Der Kundendienstvertreter erläutert Ihnen gern die Zahlungsmöglichkeiten, beispielsweise Kreditkarte oder Zahlungsanweisung. In Fällen, in denen die Mindestpauschale nicht angewendet wird, z. B. bei unvollständigen oder stark beschädigten Geräten, wird ein zusätzlicher Betrag erhoben. In diesem Fall tritt der Kundendienst mit Ihnen in Verbindung sobald das Gerät eingetroffen ist.

Informationen zu Ihrem System

Sobald Sie die Verpackung des Full product name öffnen, notieren Sie die folgenden Informationen, und bewahren Sie den Kaufbeleg sicher auf.

Seriennummer	_____
Gekauft bei	_____
Kaufdatum	_____

Scatola CC (Xantrex™ TR CB) dell'Inverter/caricatore Xantrex TR Series Istruzioni per l'installazione

975-0368-01-01
Revisione C

Istruzioni per la sicurezza

Il collegamento improprio o non corretto dell Schneider Electric XANTREX TR CB dell'Inverter/caricatore Schneider Electric Xantrex TR Series può danneggiare le apparecchiature o creare condizioni di pericolo per gli utenti. Leggere le seguenti istruzioni per la sicurezza, prestando particolare attenzione alle segnalazioni di Attenzione e Avviso riportate nel presente documento e nel Manuale per l'installazione dell'Inverter/caricatore Xantrex TR Series (n. parte 975-0367-05-01).

1. Tutti i lavori elettrici devono essere svolti in conformità alla normativa elettrica locale, nazionale e/o internazionale.
2. Tutti i lavori elettrici devono essere effettuati da un tecnico installatore specializzato.
3. Prima dell'installazione o dell'utilizzo del dispositivo leggere le istruzioni e le segnalazioni di avvertenza riportate nel manuale, sull'inverter, sulle batterie e su ogni altra apparecchiatura correlata.

WARNING: Pericolo di scossa

L'Inverter/caricatore Xantrex TR Series accetta alimentazione da più sorgenti (sia in CA che in CC). Prima di procedere all'apertura dello chassis del Xantrex TR Series verificare sempre che TUTTE le sorgenti di alimentazione siano spente.

Per installare la XANTREX TR CB:

1. Rimuovere con cura l'imballo della XANTREX TR CB : rimuovere tutti i materiali di imballaggio.
2. Verificare che l'Inverter/caricatore Xantrex TR Series (elemento A nella Figura 1) sia completamente privo di energia elettrica.
3. Rimuovere la vite del coperchio (elemento B nella Figura 1) dal Xantrex TR Series.
4. Allineare la XANTREX TR CB al lato sinistro dello chassis del Xantrex TR Series. Fissarla alla stessa superficie (parete) del Xantrex TR Series usando il materiale di montaggio adatto (elemento H nella Figura 1).
5. Rimuovere fori incompleti del tubo protettivo (elementi E/F nella Figura 1). I fori consentono il montaggio dei tubi protettivi da 19 mm (¾"), 25,4 mm (1") e 50,8 mm (2").
6. Collegare il tubo protettivo entrante alla scatola usando un accessorio di montaggio del tubo.

7. Passare i fili CC fino al Xantrex TR Series. Effettuare i collegamenti basandosi sugli schemi di cablaggio e le istruzioni del manuale per l'installazione dell'Inverter/caricatore Xantrex TR Series (numero parte: 975-0367-05-01).

Important: Per cablaggi di notevoli dimensioni potrebbe essere necessario un capocorda a crimpare ad angolo retto. Si veda il manuale per l'installazione dell'Inverter/caricatore Xantrex TR Series (numero parte: 975-0367-05-01) per maggiori informazioni.

8. Connettere un filo di terra in CC al capocorda di terra dello chassis del Xantrex TR Series.
   Se installati, far passare i cavi del remoto e del BTS e connetterli al lato della scatola CC usando gli slot di ritenzione del cavo in dotazione (elemento G nella Figura 1, in 3 punti).

Important:

- I valori di coppia di serraggio delle connessioni di terra e batteria sui terminali del Xantrex TR Series sono di 10-15 piedi-libbre.
- Non scambiare le viti dell'inverter (elemento C nella Figura 1) con le viti fornite con la XANTREX TR CB (elemento B nella Figura 1) in quanto sono di misure differenti.

9. Montare il coperchio della scatola (elemento D nella Figura 1) usando la minuteria metallica in dotazione (elemento B nella Figura 1). Fissare il coperchio sulla parte superiore del Xantrex TR Series usando la vite rimossa di cui al punto 3 (elemento C nella Figura 1).
10. Alimentare il Xantrex TR Series ed effettuare il test di funzionamento, come descritto nel Manuale per l'installazione dell'Inverter/caricatore Xantrex TR Series (numero parte: 975-0367-05-01).

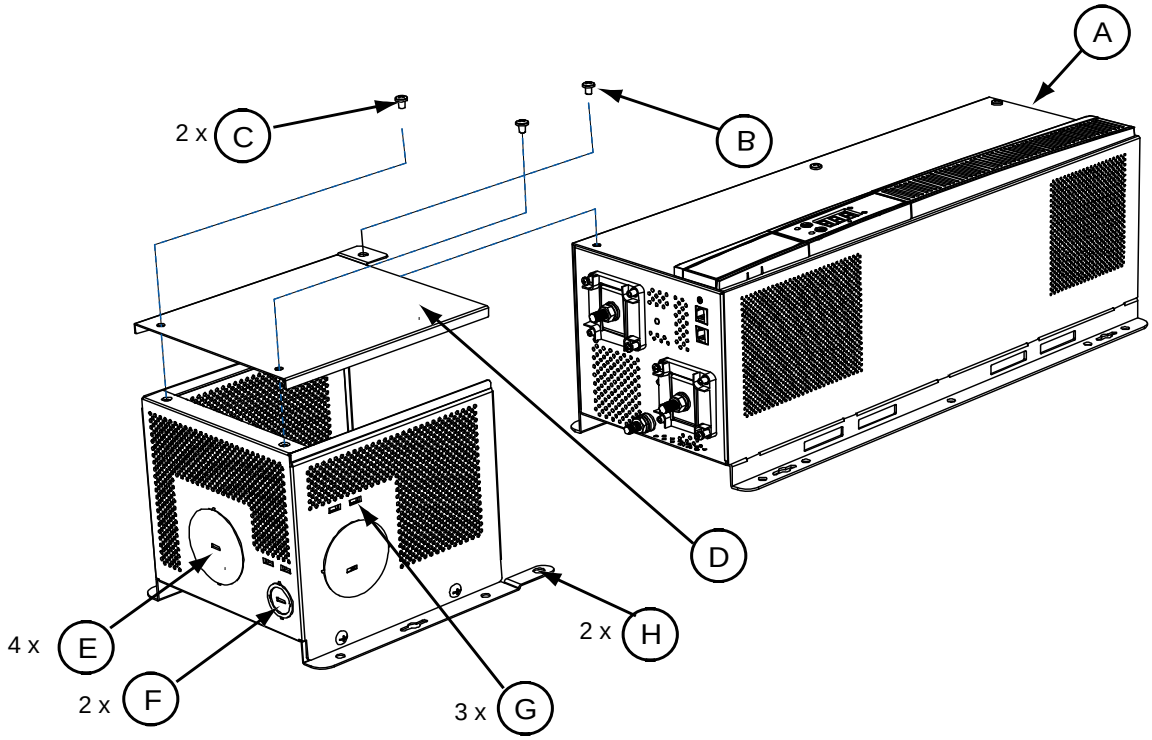

A = Inverter/caricatore Xantrex TR Series
B = Minuteria del coperchio superiore della scatola CC al Xantrex TR Series
C = Minuteria del coperchio superiore della scatola CC
D = Coperchio superiore della scatola CC
E = Foro per tubo protettivo da 2"
F = Foro per tubo protettivo da 3/4" e 1" (inserito)
G = Slot di ritenzione del cavo
H = Per il montaggio della scatola CC al con il Xantrex TR Series

Figure 1

Schneider Electric, **Schneider Electric logo** e **Xantrex** sono marchi o marchi registrati del gruppo Schneider Electric. Altri marchi, marchi registrati e nomi di prodotto sono di proprietà dei rispettivi proprietari e sono citati in questo documento solo a scopo identificativo.
Copyright © marzo 2010 Xantrex Technology Inc. Tutti i diritti riservati. Nessuna parte del presente documento può essere riprodotta in alcuna forma o resa nota a terzi senza previo consenso scritto di: Xantrex Technology Inc. 161-G South Vasco Road Livermore, California USA 94551
Xantrex Technology Inc. si riserva il diritto di revisionare il presente documento e apportare modifiche al contenuto dello stesso senza alcun obbligo o organizzazione di tali revisioni e modifiche se non espressamente richiesto da accordi precedenti. Garanzie, dichiarazioni di esclusione da responsabilità o informazioni per la sicurezza sono parte integrante della documentazione ricevuta con l'unità. Se non diversamente specificato, le informazioni per la sicurezza, l'installazione, il funzionamento nonché le informazioni normative sono quelle di cui nella documentazione. Prima di continuare verificare di conoscere tali informazioni.

Esclusione riguardo alla documentazione

SE NON SPECIFICAMENTE DICHIARATO PER ISCRITTO, XANTREX TECHNOLOGY INC. ("XANTREX): (A)NON DÀ GARANZIA SULL'ESATTEZZA, SUFFICIENZA O IDONEITÀ DELLE INFORMAZIONI TECNICHE O DI ALTRA NATURA FORNITE NEI SUOI MANUALI O IN ALTRA DOCUMENTAZIONE; (B) NON SI ASSUME ALCUNA RESPONSABILITÀ E NON DEVE ESSERE RITENUTA RESPONSABILE PER PERDITE O DANNI, COSTI O SPESE SIA DIRETTI CHE INDIRETTI, CONSEQUENZIALI O INCIDENTALI CHE POSSANO SORGERE DALL'USO DI TALI INFORMAZIONI. L'USO DI TALI INFORMAZIONI SARÀ INTERAMENTE A RISCHIO DELL'UTENTE; E (C)VI RICORDA CHE, QUALORA IL PRESENTE DOCUMENTAZIONE SIA REDATTO IN LINGUA DIVERSA DALL'INGLESE, SEBBENE SIANO STATE PRESE DELLE MISURE PER MANTENERE L'ACCURATEZZA DELLA TRADUZIONE, ESSA NON VIENE GARANTITA. IL CONTENUTO APPROVATO DA XANTREX È CONTENUTO NELLA VERSIONE IN LINGUA INGLESE DISPONIBILE SUL SITO www.schneider-electric.com.

Data e revisione
marzo 2010 Revisione C **Numero del pezzo** 975-0368-01-01

Garanzia e informazioni per le restituzioni

Garanzia

Copertura della garanzia e durata Questa Garanzia limitata è fornita da Xantrex Technology Inc. ("Xantrex") e copre difetti di fabbricazione e di materiale del Scatola CC dell'Inverter/caricatore Xantrex TR Series. Il periodo di garanzia dura per 2 anni dalla data di acquisto nel punto vendita da parte dell'utente finale originale, se non diversamente concordato in forma scritta (il "Periodo di garanzia"). Per effettuare una richiesta di garanzia dovrete dar prova dell'acquisto del prodotto.

Questa Garanzia limitata è trasferibile a proprietari successivi, ma solo per la parte non scaduta del periodo di Garanzia. Anche i proprietari successivi necessitano della prova di acquisto originale come descritto in "Prova d'acquisto richiesta".

Operazioni effettuate da Xantrex

Durante il periodo di copertura della garanzia Xantrex procederà, a propria discrezione, alla riparazione (se fattibile economicamente) o alla sostituzione del prodotto difettoso gratuitamente, a condizione che il difetto del prodotto venga comunicato a Xantrex entro il Periodo di garanzia e che Xantrex stabilisca l'esistenza di tale difetto tramite l'ispezione del prodotto e lo valuti coperto da questa Garanzia limitata.

Per l'esecuzione della riparazione o della fabbricazione dei prodotti sostitutivi Xantrex utilizzerà, a propria discrezione, parti nuove e/o rigenerate. Nella riparazione o sostituzione Xantrex si riserva il diritto di utilizzare parti o prodotti di progettazione originale o migliorata. Se Xantrex effettua la riparazione o sostituzione di un prodotto, la relativa garanzia continuerà per la parte restante del Periodo di garanzia originale oppure per 90 giorni dalla data di restituzione del prodotto al cliente, a seconda di quale periodo sia più lungo. Tutti i prodotti sostituiti e tutte la parti rimosse dai prodotti riparati diventano proprietà di Xantrex.

Xantrex copre le spese relative ai ricambi, alla manodopera necessaria per riparare il prodotto e alla spedizione tramite un mezzo di trasporto standard selezionato da Xantrex negli Stati Uniti e in Canada. Alaska, Hawaii e paesi al di fuori di Stati Uniti e Canada sono esclusi. Contattare il Servizio clienti Xantrex per informazioni sulla prassi di spedizione per le restituzioni provenienti dalle aree escluse.

Assistenza Per la risoluzione di problemi o per assistenza coperta da garanzia, contattare il rivenditore. Se non è possibile contattare il rivenditore o se il rivenditore non è in grado di fornire assistenza, contattare direttamente Xantrex ai seguenti recapiti:

www.schneider-electric.com

	☎		✉
North America	1 650 351 8237 1 866 519 1470	1 925 245 1022	re.techsupport@schneider-electric.com
France	0 825 012 999		fr-re-techsupport@fr.schneider-electric.com
Deutschland	+49 (0) 180 575 6575	+49 (0) 2102 404 7101	solarservice@de.schneider-electric.com
España	+34 93 498 7466	+34 93 305 5026	re.techsupport@es.schneider-electric.com
L'Italia	+39 035 4151111	+39 035415 3200	IT-pronto-contatto@it.schneider-electric.com

Per maggiori informazioni su altri paesi contattate il vostro Rappresentante Commerciale locale della Schneider Electric oppure visitate il nostro sito al;
http://www.schneider-electric.com/sites/corporate/en/support/operations/local-operations/local-operations.page

È possibile effettuare restituzioni dirette conformemente ai criteri di autorizzazione per la restituzione di materiali Xantrex descritti nel manuale del prodotto. Per alcuni prodotti Xantrex mantiene una rete di Centri di assistenza autorizzata regionali. Contattare Xantrex o visitare il sito Web relativo per verificare se il prodotto può essere riparato presso una di queste strutture.

Prova di acquisto richiesta

In ogni richiesta di garanzia, è necessario che il prodotto sia accompagnato dalla prova di acquisto completa di data e che non sia stato disassemblato o modificato senza previa autorizzazione scritta da parte di Xantrex.

La prova di acquisto può essere in uno dei seguenti formati:

- Ricevuta di acquisto completa di data relativa all'acquisto originale del prodotto al punto vendita dell'utente finale; o
- Fattura del rivenditore completa di data o ricevuta di acquisto che riporti lo stato di produttore del sistema originale (OEM, Original Equipment Manufacturer); o
- Fattura completa di data o ricevuta di acquisto che indichi il prodotto sostituito in garanzia.

Limitazioni della garanzia

Le richieste di garanzia sono limitate alla riparazione e alla sostituzione, oppure ove ciò non sia possibile, a discrezione di Xantrex, ad un rimborso fino al prezzo pagato per il prodotto. Xantrex si riterrà responsabile solo per i danni diretti subiti da voi e solo fino ad un ammontare massimo pari al prezzo d'acquisto del prodotto.

Questa Garanzia limitata non garantisce il funzionamento ininterrotto e privo di errori del prodotto ovvero copre l'usura normale del prodotto e i costi relativi alla rimozione, all'installazione o alla risoluzione dei problemi dei sistemi elettrici del cliente. Questa garanzia non si applica e Xantrex non sarà responsabile per difetti o danni del prodotto se:

a) il prodotto è stato utilizzato in modo improprio, trascurato, installato non correttamente, fisicamente danneggiato o alterato internamente o esternamente, oppure danneggiato per uso improprio o per uso in ambiente non adeguato;

b) il prodotto è stato sottoposto a fuoco, acqua, corrosione generalizzata, infestazioni biologiche o tensione in ingresso che hanno causato condizioni operative al di fuori dei limiti massimo e minimo indicati nelle specifiche del prodotto Xantrex inclusa, ma non limitatamente ad essa, la tensione in ingresso prodotta da generatori e fulmini;
c) sono state effettuate riparazioni del prodotto da parte di personale non appartenente a Xantrex o ai relativi Centri di assistenza autorizzati;
d) il prodotto è stato utilizzato come componente di un altro prodotto espressamente garantito da un altro produttore;
e) parti dei componenti o sistemi di monitoraggio forniti dall'utente o acquistati da Xantrex su indicazione dell'utente per l'inserimento nel prodotto;
f) i contrassegni di identificazione originali del prodotto (marchio e numero di serie) sono stati cancellati, alterati o rimossi;
g) il prodotto, qualora esso si trovi al di fuori del paese dove è stato acquistato; e
h) qualsiasi svantaggio attribuibile alla perdita di alimentazione del prodotto, risultante sia da un errato funzionamento del prodotto che da errata installazione o uso improprio.

Dichiarazione di responsabilità limitata

Prodotto

QUESTA GARANZIA È L'UNICA ED ESCLUSIVA GARANZIA FORNITA DA XANTREX RELATIVAMENTE AL PRODOTTO XANTREX E, DOVE PERMESSO DALLA LEGGE, SOSTITUISCE QUALSIASI ALTRA GARANZIA, CONDIZIONE, DICHIARAZIONE O OBBLIGO E QUALSIASI ALTRA RESPONSABILITÀ, ESPRESSA O IMPLICITA, DI LEGGE O DIVERSA RELATIVA AL PRODOTTO, DERIVANTE DA QUALSIASI FONTE (CONTRATTO, COLPA, NEGLIGENZA, PRINCIPI DI RESPONSABILITÀ DEL PRODUTTORE, LEGGE, CONDOTTA, DICHIARAZIONE O DIVERSA), INCLUSA, IN VIA ESEMPLIFICATIVA, OGNI GARANZIA IMPLICITA O CONDIZIONE DI QUALITÀ, COMMERCIABILITÀ O ADEGUATEZZA PER UNO SCOPO SPECIFICO. OGNI GARANZIA IMPLICITA DI COMMERCIABILITÀ O ADEGUATEZZA A UNO SCOPO SPECIFICO NEI LIMITI RICHIESTI DALLA LEGGE APPLICABILE È LIMITATA ALLA DURATA DEL PERIODO STABILITO DA QUESTA GARANZIA LIMITATA.

IN NESSUN CASO XANTREX SARÀ RITENUTA RESPONSABILE PER: (A) DANNI PARTICOLARI, INDIRETTI, INCIDENTALI O CONSEQUENZIALI, INCLUSI MANCATI PROFITTI, MANCATI GUADAGNI, IMPOSSIBILITÀ DI REALIZZARE I RISPARMI PREVISTI, O ALTRE PERDITE ECONOMICHE E COMMERCIALI DI QUALSIASI TIPO, ANCHE SE XANTREX È STATA AVVISATA, O AVEVA MOTIVO DI CONOSCERE, LA POSSIBILITÀ DI TALI DANNI, (B) QUALSIASI RESPONSABILITÀ RISULTANTE DA TORTO, DETERMINATA O MENO DA NEGLIGENZA DI XANTREX, E PERDITE O DANNI ALLA PROPRIETÀ, LESIONI PERSONALI, DANNI ECONOMICI, O DANNI CAUSATI DAL COLLEGAMENTO DI UN PRODOTTO A QUALSIASI ALTRO DISPOSITIVO O SISTEMA, E (C) DANNI O LESIONI DERIVANTI DA USO IMPROPRIO O ABUSO, INSTALLAZIONE, INTEGRAZIONE O FUNZIONAMENTO DEL PRODOTTO NON CORRETTI DA PARTE DI PERSONE NON AUTORIZZATE DA XANTREX.

CLIENTI NELL'UNIONE EUROPEA:

SE SI APPARTIENE ALLA CATEGORIA DI CONSUMATORE (PIUTTOSTO CHE DI ACQUIRENTE DEL PRODOTTO NEL CORSO DI ATTIVITÀ COMMERCIALE) E SI È ACQUISTATO IL PRODOTTO IN UNO STATO MEMBRO DELL'UNIONE EUROPEA, QUESTA GARANZIA LIMITATA SARÀ SOGGETTA AI DIRITTI STATUTARI DEL CONSUMATORE, IN OTTEMPERANZA ALLA DIRETTIVA 1999/44/CE SULLA GARANZIA DEL PRODOTTO NELL'UNIONE EUROPEA, E A COME TALE DIRETTIVA È STATA ATTUATA NELLO STATO MEMBRO DELL'UNIONE EUROPEA DOVE È STATO ACQUISTATO IL PRODOTTO. INOLTRE, LADDOVE LA PRESENTE GARANZIA LIMITATA VI ASSEGNA SPECIFICI DIRITTI GIURIDICI, È POSSIBILE GODERE DI ALTRI DIRITTI CHE POSSONO VARIARE DA STATO MEMBRO UE A STATO MEMBRO UE, OPPURE, SE IL PRODOTTO NON È STATO ACQUISTATO IN UNO STATO MEMBRO UE, DEL PAESE IN CUI SI È ACQUISTATO IL PRODOTTO, E CHE POSSONO VARIARE DA PAESE A PAESE E DA GIURISDIZIONE A GIURISDIZIONE.

CLIENTI NEL RESTO DEL MONDO: Esclusioni

Questo prodotto è un prodotto per i consumatori, la legge federale (Stati Uniti) non consente l'esclusione delle garanzie implicite. Per quanto previsto della legge federale (Stati Uniti), l'utente dispone di garanzie implicite, tali garanzie, nei limiti consentiti dalla legge applicabile, sono limitate alla durata di questa Garanzia limitata. In alcuni stati, province e giurisdizioni non sono consentite limitazioni o esclusioni delle garanzie implicite, della durata di una garanzia implicita o di danni incidentali o consequenziali, pertanto le limitazioni o esclusioni precedentemente indicate potrebbero non essere applicabili. Questa Garanzia limitata fornisce diritti legali specifici. È possibile godere di altri diritti che possono variare da stato a stato, da provincia a provincia o da giurisdizione a giurisdizione.

Criteri di autorizzazione per la restituzione del materiale

Per i prodotti che non vengono riparati in loco e vengono restituiti a Xantrex, prima di restituire un prodotto direttamente a Xantrex è necessario ottenere un numero RMA (Return Material Authorization) per l'autorizzazione alla restituzione del materiale e l'indirizzo corretto per la spedizione. Sarà inoltre necessario pagare anticipatamente le spese di spedizione dei prodotti inviati. I prodotti inviati verranno rifiutati e rispediti a spese dell'utente se non sono autorizzati, se vengono restituiti senza un numero RMA chiaramente indicato sull'esterno della confezione di spedizione, se vengono inviati a carico del destinatario o all'indirizzo errato.

Quando si contatta Xantrex per ottenere assistenza è necessario disporre del manuale di istruzioni come riferimento ed essere in grado di fornire:

- Il numero di serie del prodotto.
- Informazioni sull'installazione e sull'utilizzo dell'unità.
- Informazioni sul problema e/o sulla causa della restituzione.
- Una copia della prova di acquisto completa di data.

Registrare queste informazioni in "Informazioni relative al vostro sistema".

Procedura di restituzione

Imballare l'unità in modo sicuro, preferibilmente utilizzando l'imballo originale. Accertarsi che il prodotto spedito sia completamente inserito all'interno dell'imballo originale o di un imballo equivalente. Questa garanzia non verrà applicata se il prodotto risulta danneggiato a causa di un imballo improprio.
Includere quanto segue:

- Il numero RMA fornito da Xantrex Technology Inc. chiaramente indicato sull'esterno della confezione.
- Un indirizzo di restituzione a cui inviare l'unità. Non sono accettabili caselle postali.
- Un numero di telefono di contatto a cui l'utente sia raggiungibile durante le ore lavorative.
- Una breve descrizione del problema.

Inviare l'unità con spese di spedizione prepagate all'indirizzo fornito dal rappresentante locale dell'assistenza clienti Xantrex.

Se si restituisce un prodotto da fuori gli Stati Uniti o il Canada

Oltre a quanto precedentemente indicato, è NECESSARIO includere fondi per le spese di trasporto per la restituzione. L'utente è totalmente responsabile di tutti i documenti, dazi, tariffe e depositi.

Se si restituisce un prodotto a un Centro di assistenza autorizzato Xantrex (ASC)

Non è richiesto un numero RMA di autorizzazione alla restituzione del materiale. È tuttavia necessario contattare il Centro di assistenza autorizzato prima di restituire il prodotto o di presentare l'unità per verificare la procedura di restituzione eventualmente richiesta dalla struttura specifica e per verificare che l'ASC ripari effettivamente questo particolare prodotto Xantrex.

Assistenza fuori garanzia

Se il periodo di garanzia del prodotto è scaduto, se l'unità è stata danneggiata a causa di uso improprio o installazione non corretta, se non sono state rispettate altre condizioni della garanzia o se non è disponibile una prova di acquisto completa di data, l'unità può essere riparata o sostituita a fronte del pagamento di un prezzo forfettario.
Per restituire il prodotto in caso di assistenza fuori garanzia, contattare l'assistenza clienti Xantrex per ottenere un numero RMA e seguire la procedura riportata in "Procedura di restituzione".
Le opzioni di pagamento quali carta di credito o vaglia postale verranno illustrate dal rappresentante dell'assistenza clienti. Nei casi in cui la tariffa minima non è applicabile, ad esempio in caso di unità incompleta o di danni eccessivi, verrà addebitata una tariffa aggiuntiva. Alla ricezione dell'unità, l'utente verrà contattato dall'assistenza clienti, se applicabile.

Informazioni relative al sistema in proprio possesso

All'apertura dell'imballo del Scatola CC dell'Inverter/caricatore Xantrex TR Series, si prenda nota delle seguenti informazioni e ci si accerti di conservare la propria prova d'acquisto.

Numero seriale _____

Acquistato presso _____

Data acquisto _____

Schneider Electric

975-0368-01-01

Printed in China
Imprimé en Chine
Impreso en China
Gedruckt in China
Stampato in Cina